



Rūbinės baldai darželiams

BAZINĖ SERIJA

darželio rūbinės baldai

Uždara rūbinės spintelė su visa galine sienele - funkcionali, patvari ir estetiška

APIE KOLEKCIJĄ

Rūbinės baldai sukurti siekiant kuo geriau išnaudoti vietą daiktams laikyti ir tvarkingai organizuoti erdvę, derinant modernų stilių su funkcionalumu. Visa galinė sienelė ir pertvaros tarp naudotojų visuose trijuose lygiuose - kepurėms, striukėms ir avalynei - užtikrina patogumą, tvarką ir higieną.

Galimos konfigūracijos, kabliukai skyrelyje

Kiekviename skyrelyje įrengtas tvirtas drabužių kabliukas, kad daiktai būtų tvarkingai sudėti ir lengvai pasiekiami. Spintelė pagaminta iš kokybiškų MDF ir HDF medžiagų, užtikrinančių patvarumą ir atsparumą kasdieniam naudojimui. Pagal poreikius ir naudotojų skaičių galima rinktis 2-6 durų variantus.

Medžiagos ir gamyba:

• Korpusai
· Laminuota baldų plokštė, 18 mm storio
· Spalvos: balta, ąžuolo, beržo
• Fasadai
· Laminuota MDF plokštė, 16 mm storio
· Spalvos: balta, beržo, ąžuolo, žalia, šviesiai mėlyna, violetinė, pilka, Safari serija
• Matmenys
· Bendras aukštis: 1350 mm
· Bendras gylis: 520 mm
· Sėdynės aukštis: 330 mm
· Sėdynės gylis: 280 mm
· Spintelės gylis: 260 mm

BERŽO



ĄŽUOLO



BALTA



Galimos modulių konfigūracijos:

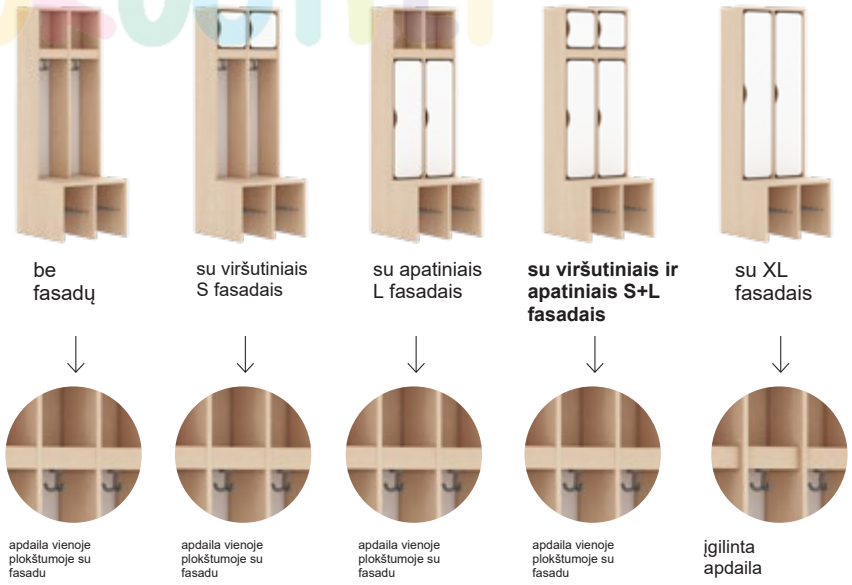

SERTIFIKATAS

PN-EN 16121:2024-05 patvirtina saugumą ir gamybos kokybę. Tai užtikrina, kad rūbinės baldai atitinka taikomus standartus, yra patvarūs ir patikimi naudoti.

Fasadų spalvos:

RAL 9010

balta

DĖMESIO: Bazinės serijos rūbinės baldų fasadai yra TIK baltos spalvos!

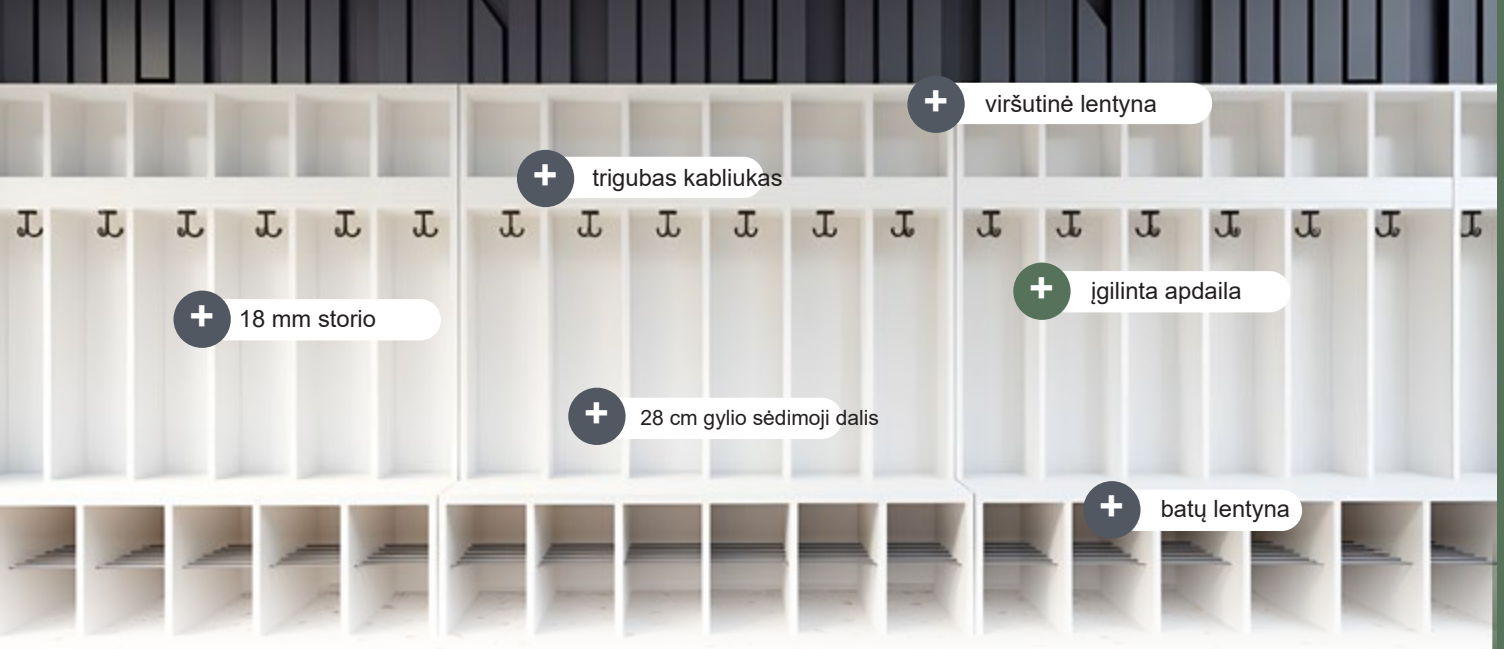

Bazinė rūbinės spintelė, 2 vietų
P. 455 x G. 520 x A. 1350 mm
korpuso spalva / prekės kodas:

ąžuolo	5.04.25191 157,36 €
beržo	5.04.25192 157,36 €
balta	5.04.25193 157,36 €

dabar 149 €



Bazinė rūbinės spintelė, 3 vietų
P. 672 x G. 520 x A. 1350 mm
korpuso spalva / prekės kodas:

ąžuolo	5.04.25194 210,12 €
beržo	5.04.25195 210,12 €
balta	5.04.25196 210,12 €

dabar 199 €



Bazinė rūbinės spintelė, 4 vietų
P. 890 x G. 520 x A. 1350 mm
korpuso spalva / prekės kodas:

ąžuolo	5.04.25197 262,88 €
beržo	5.04.25198 262,88 €
balta	5.04.25199 262,88 €

dabar 249 €



Bazinė rūbinės spintelė, 5 vietų
P. 1108 x G. 520 x A. 1350 mm
korpuso spalva / prekės kodas:

ąžuolo	5.04.25200 314,72 €
beržo	5.04.25201 314,72 €
balta	5.04.25202 314,72 €

dabar 298 €



Bazinė rūbinės spintelė, 6 vietų
P. 1326 x G. 520 x A. 1350 mm
korpuso spalva / prekės kodas:

ąžuolo	5.04.25203 367,48 €
beržo	5.04.25204 367,48 €
balta	5.04.25205 367,48 €

dabar 349 €



darželio rūbinės baldai



Ilgaamžiškumas

Modernus dizainas ir išskirtinis ilgaamžiškumas. Tvirta konstrukcija bei patvarios medžiagos užtikrina patikimą naudojimą net ir intensyviai eksploatuojant kasdien.

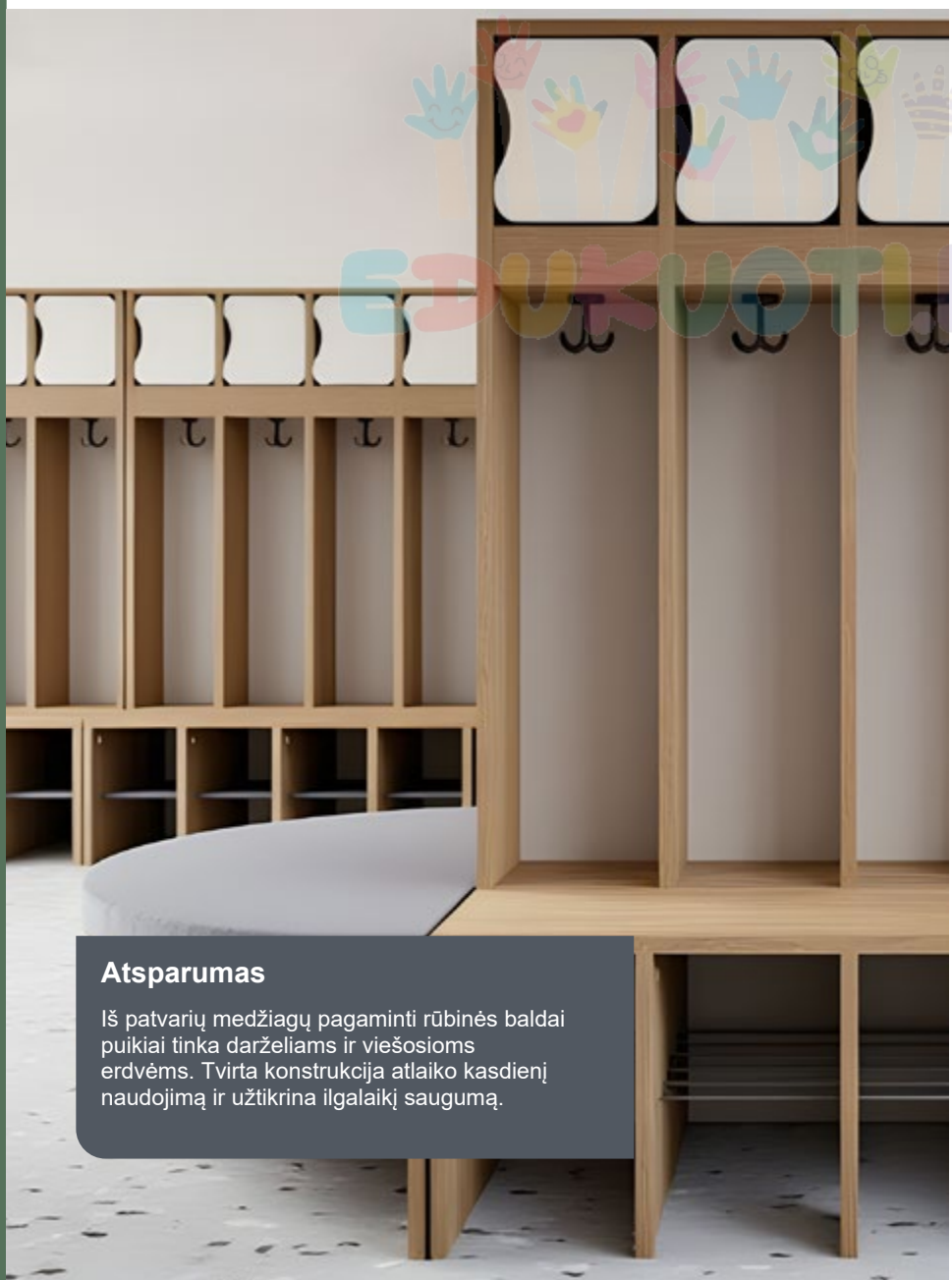

Atsparumas

Iš patvarių medžiagų pagaminti rūbinės baldai puikiai tinka darželiams ir viešosioms erdvėms. Tvirta konstrukcija atlaiko kasdienį naudojimą ir užtikrina ilgalaikį saugumą.

Matmenys:

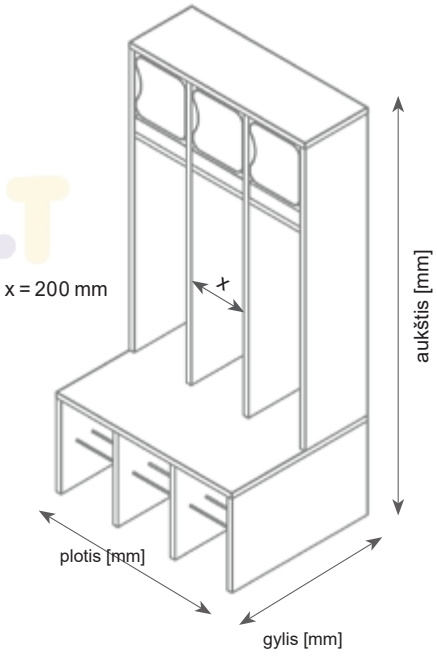

Fasadų spalvos:

RAL 9010

balta

Bazinė serija

2 nr.

2 vietų rūbinės komplektas
bazė + fasadai S
P. 455 x G. 520 x A. 1350 mm
korpuso spalva / prekės kodas:

KORPUSAS / FASADAS	balta ◯
ąžuolo	5.04.25206 171,25 €
beržo	5.04.25207 171,25 €
balta ◯	5.04.25208 171,25 €

dabar 162 €



3 nr.

3 vietų rūbinės komplektas
bazė + fasadai S
P. 672 x G. 520 x A. 1350 mm
korpuso spalva / prekės kodas:

KORPUSAS / FASADAS	balta ◯
ąžuolo	5.04.25209 253 €
beržo	5.04.25210 253 €
balta ◯	5.04.25211 253 €

dabar 240 €



4 nr.

4 vietų rūbinės komplektas
bazė + fasadai S
P. 890 x G. 520 x A. 1350 mm
korpuso spalva / prekės kodas:

KORPUSAS / FASADAS	balta ◯
ąžuolo	5.04.25212 322 €
beržo	5.04.25213 322 €
balta ◯	5.04.25214 322 €

dabar 305 €



5 nr.

5 vietų rūbinės komplektas
bazė + fasadai S
P. 1108 x G. 520 x A. 1350 mm
korpuso spalva / prekės kodas:

KORPUSAS / FASADAS	balta ◯
ąžuolo	5.04.25215 390 €
beržo	5.04.25216 390 €
balta ◯	5.04.25217 390 €

dabar 370 €



6 nr.

6 vietų rūbinės komplektas
bazė + fasadai S
P. 1326 x G. 520 x A. 1350 mm
korpuso spalva / prekės kodas:

KORPUSAS / FASADAS	balta ◯
ąžuolo	5.04.25218 458 €
beržo	5.04.25219 458 €
balta ◯	5.04.25220 458 €

dabar 435 €



darželio rūbinės baldai

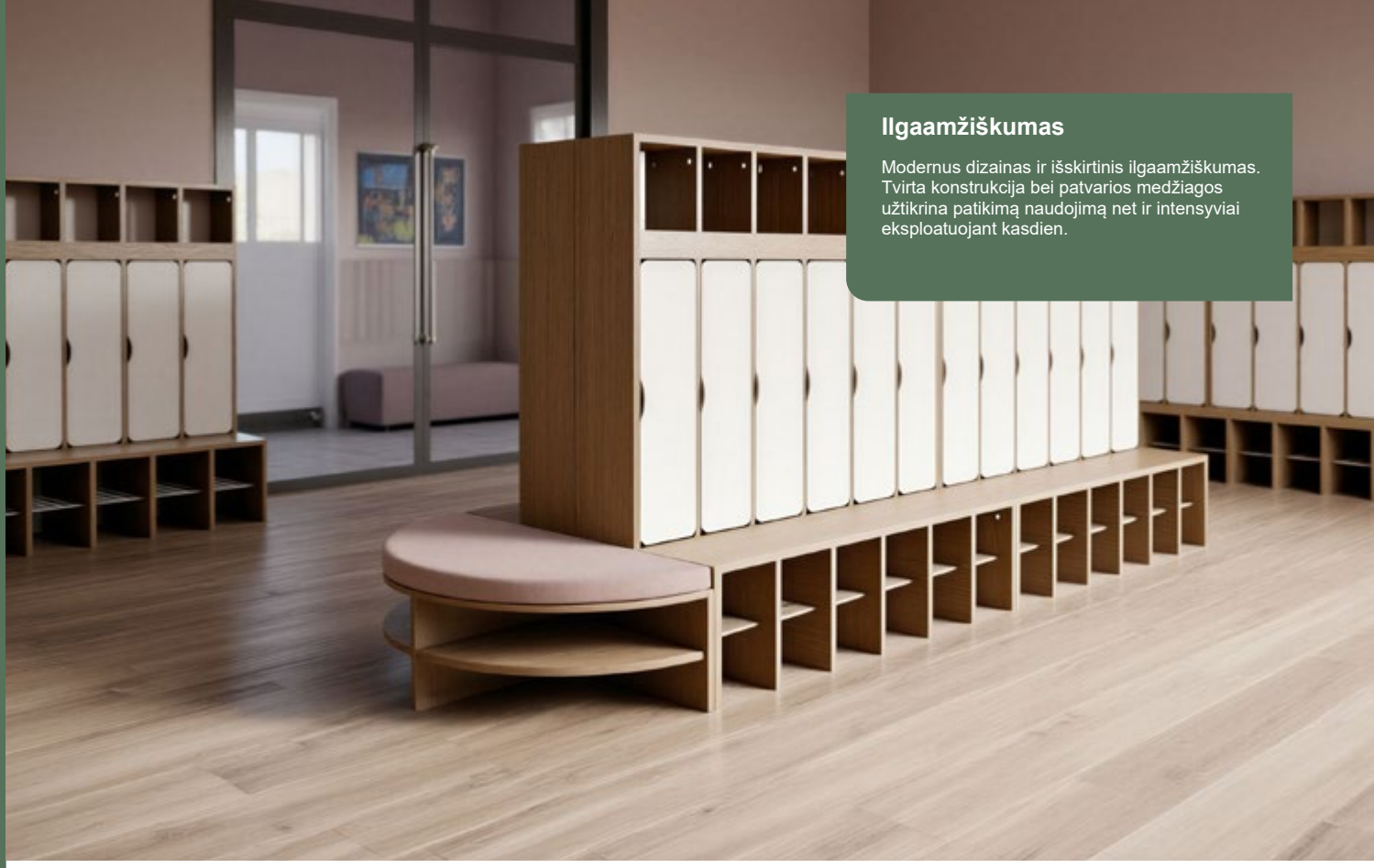

Ilgaamžiškumas

Modernus dizainas ir išskirtinis ilgaamžiškumas. Tvirta konstrukcija bei patvarios medžiagos užtikrina patikimą naudojimą net ir intensyviai eksploatuojant kasdien.

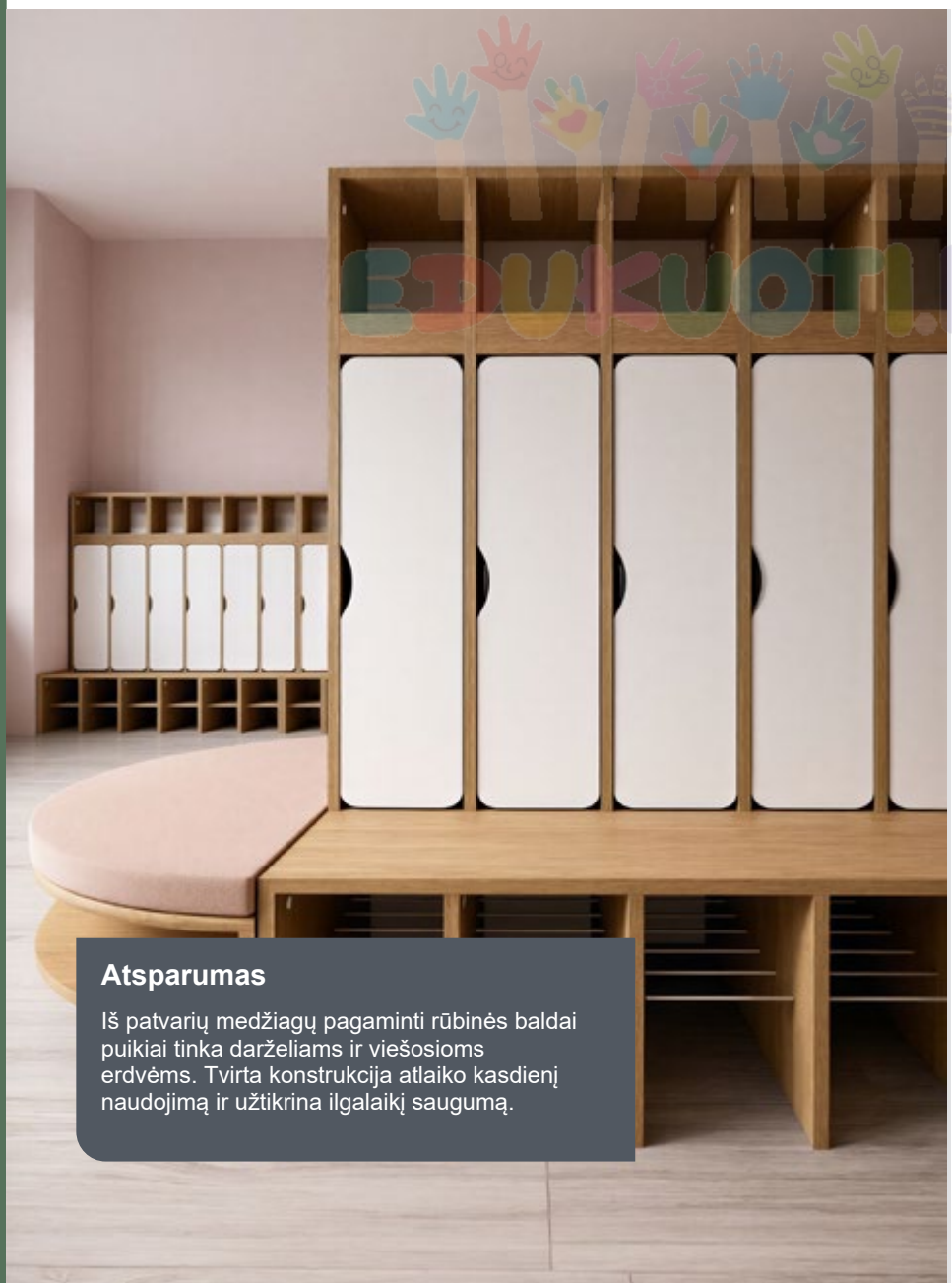

Atsparumas

Iš patvarių medžiagų pagaminti rūbinės baldai puikiai tinka darželiams ir viešosioms erdvėms. Tvirta konstrukcija atlaiko kasdienį naudojimą ir užtikrina ilgalaikį saugumą.

Matmenys:

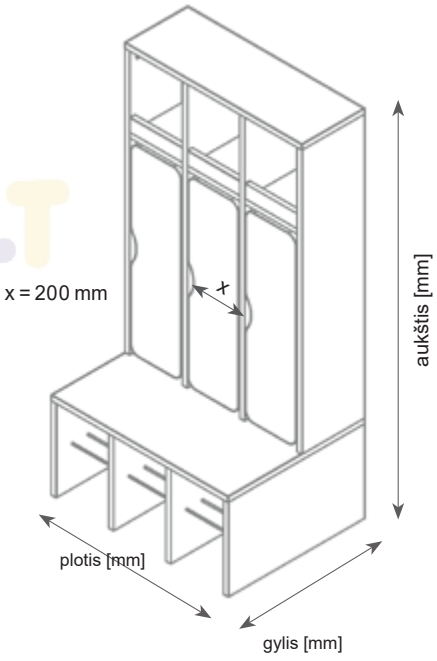

Fasadų spalvos:

RAL 9010

balta

Bazinė serija

2 nr.

2 vietų rūbinės komplektas
bazė + fasadai L
P. 455 x G. 520 x A. 1350
korpuso spalva / prekės kodas:

KORPUSAS / FASADAS	balta ◯
ąžuolo	5.04.25221 201 €
beržo	5.04.25222 201 €
balta ◯	5.04.25223 201 €

dabar 190 €



3 nr.

2 vietų rūbinės komplektas
bazė + fasadai L
P. 672 x G. 520 x A. 1350 mm
korpuso spalva / prekės kodas:

KORPUSAS / FASADAS	balta ◯
ąžuolo	5.04.25224 276 €
beržo	5.04.25225 276 €
balta ◯	5.04.25226 276 €

dabar 262 €



4 nr.

2 vietų rūbinės komplektas
bazė + fasadai L
P. 890 x G. 520 x A. 1350 mm
korpuso spalva / prekės kodas:

KORPUSAS / FASADAS	balta ◯
ąžuolo	5.04.25227 352 €
beržo	5.04.25228 352 €
balta ◯	5.04.25229 352 €

dabar 334 €



5 nr.

2 vietų rūbinės komplektas
bazė + fasadai L
P. 1108 x G. 520 x A. 1350 mm
korpuso spalva / prekės kodas:

KORPUSAS / FASADAS	balta ◯
ąžuolo	5.04.25230 427 €
beržo	5.04.25231 427 €
balta ◯	5.04.25232 427 €

dabar 405 €



6 nr.

2 vietų rūbinės komplektas
bazė + fasadai L
P. 1326 x G. 520 x A. 1350 mm
korpuso spalva / prekės kodas:

KORPUSAS / FASADAS	balta ◯
ąžuolo	5.04.25233 503 €
beržo	5.04.25234 503 €
balta ◯	5.04.25235 503 €

dabar 477 €



darželio rūbinės baldai



Ilgaamžiškumas

Modernus dizainas ir išskirtinis ilgaamžiškumas. Tvirta konstrukcija bei patvarios medžiagos užtikrina patikimą naudojimą net ir intensyviai eksploatuojant kasdien.

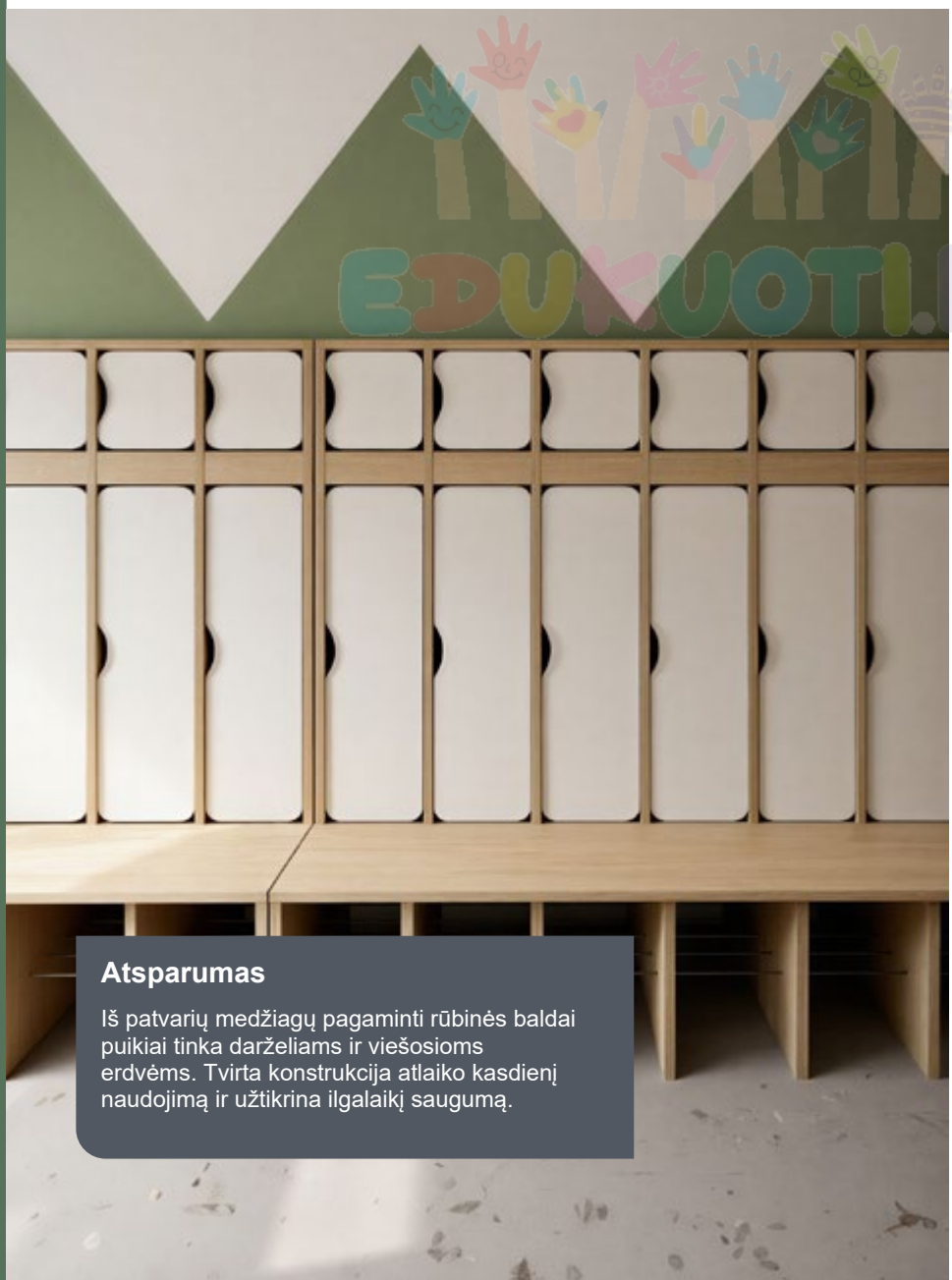

Atsparumas

Iš patvarių medžiagų pagaminti rūbinės baldai puikiai tinka darželiams ir viešosioms erdvėms. Tvirta konstrukcija atlaiko kasdienį naudojimą ir užtikrina ilgalaikį saugumą.

Matmenys:

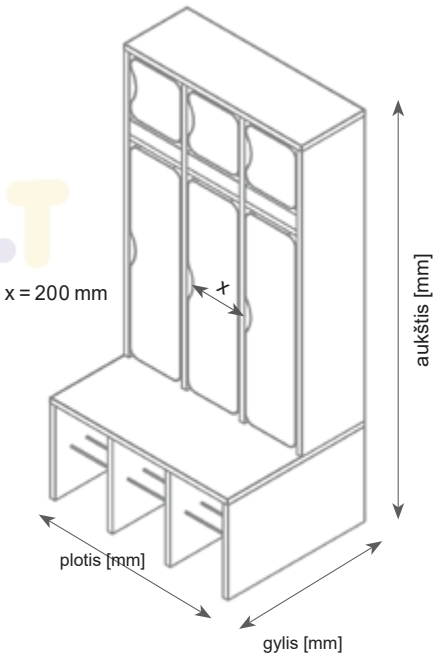

Fasadų spalvos:

RAL 9010

balta

Bazinė serija

2 nr.

2 vietų rūbinės komplektas bazė + fasadai S ir L

P. 455 x G. 520 x A. 1350
korpuso spalva / prekės kodas:

KORPUSAS / FASADAS	balta ◯
ąžuolo	5.04.25236 206,42 €
beržo	5.04.25237 206,42 €
balta ◯	5.04.25238 206,42 €

dabar 196 €



3 nr.

3 vietų rūbinės komplektas bazė + fasadai S ir L

P. 672 x G. 520 x A. 1350 mm
korpuso spalva / prekės kodas:

KORPUSAS / FASADAS	balta ◯
ąžuolo	5.04.25239 286,95 €
beržo	5.04.25240 286,95 €
balta ◯	5.04.25241 286,95 €

dabar 272 €



4 nr.

4 vietų rūbinės komplektas bazė + fasadai S ir L

P. 890 x G. 520 x A. 1350 mm
korpuso spalva / prekės kodas:

KORPUSAS / FASADAS	balta ◯
ąžuolo	5.04.25242 367,48 €
beržo	5.04.25243 367,48 €
balta ◯	5.04.25244 367,48 €

dabar 349 €



5 nr.

5 vietų rūbinės komplektas bazė + fasadai S ir L

P. 1108 x G. 520 x A. 1350 mm
korpuso spalva / prekės kodas:

KORPUSAS / FASADAS	balta ◯
ąžuolo	5.04.25245 448,01 €
beržo	5.04.25246 448,01 €
balta ◯	5.04.25247 448,01 €

dabar 425 €



6 nr.

6 vietų rūbinės komplektas bazė + fasadai S ir L

P. 1326 x G. 520 x A. 1350 mm
korpuso spalva / prekės kodas:

KORPUSAS / FASADAS	balta ◯
ąžuolo	5.04.25248 524,84 €
beržo	5.04.25249 524,84 €
balta ◯	5.04.25250 524,84 €

dabar 498 €



darželio rūbinės baldai

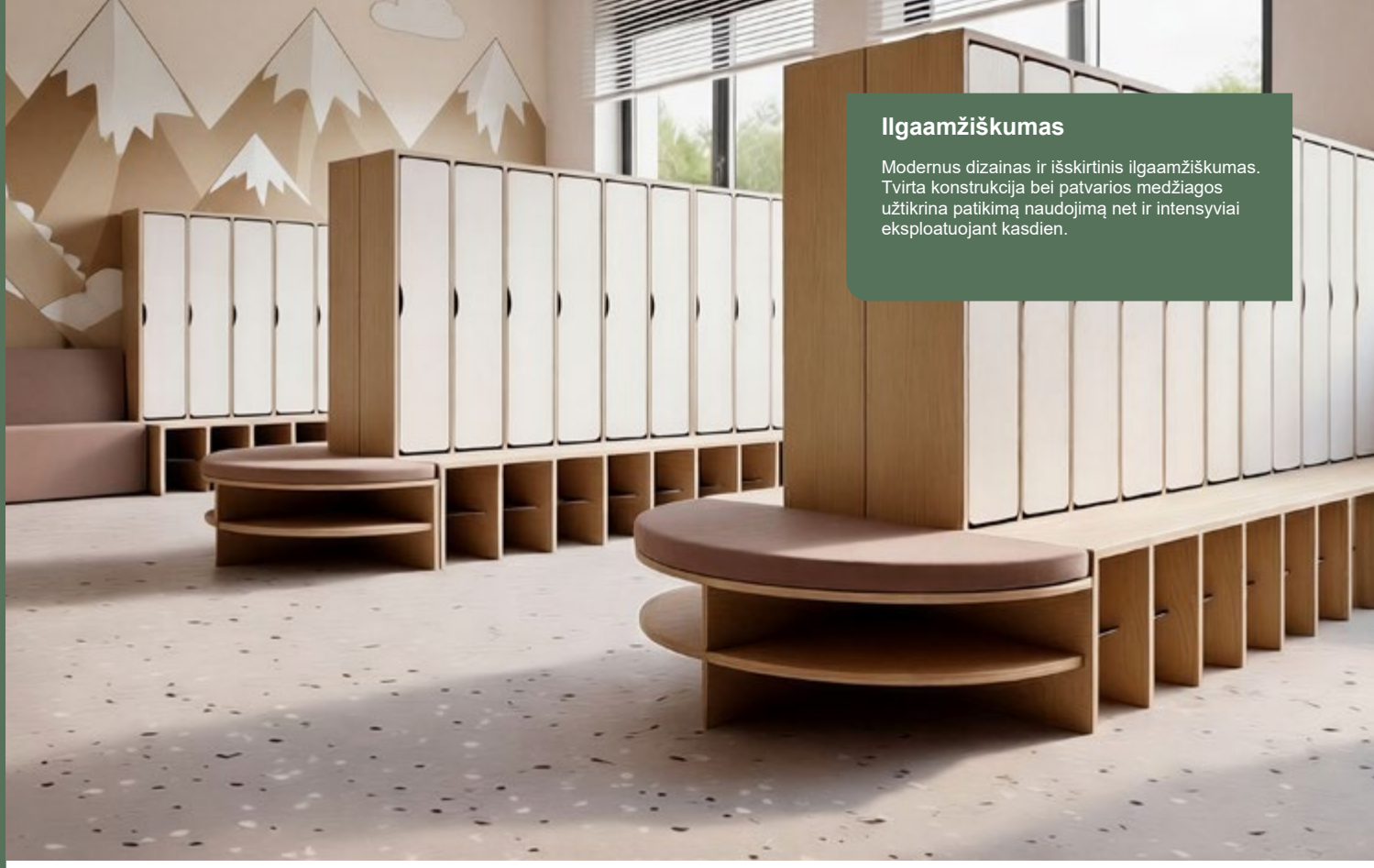

Ilgaamžiškumas

Modernus dizainas ir išskirtinis ilgaamžiškumas. Tvirta konstrukcija bei patvarios medžiagos užtikrina patikimą naudojimą net ir intensyviai eksploatuojant kasdien.

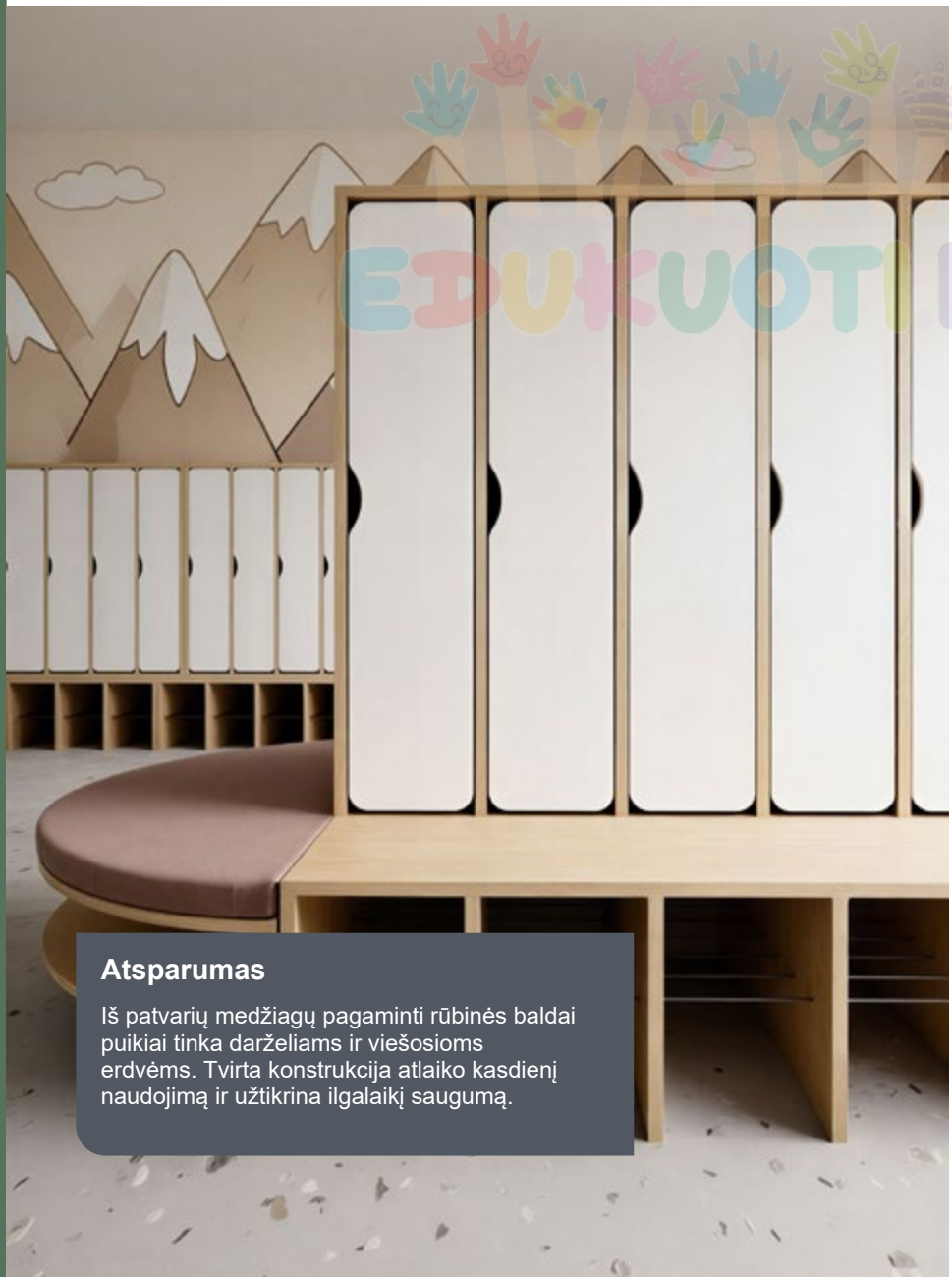

Atsparumas

Iš patvarių medžiagų pagaminti rūbinės baldai puikiai tinka darželiams ir viešosioms erdvėms. Tvirta konstrukcija atlaiko kasdienį naudojimą ir užtikrina ilgalaikį saugumą.

Matmenys:

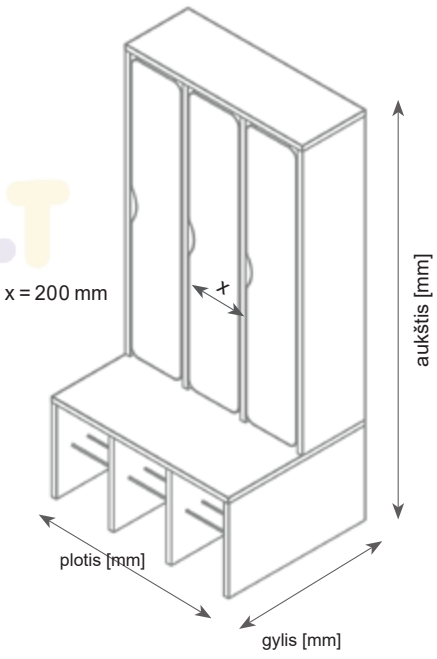

Fasadų spalvos:

RAL 9010

balta

Bazinė serija

2 nr.

2 vietų rūbinės komplektas
bazė + fasadai XL
P. 455 x G. 520 x A. 1350
korpuso spalva / prekės kodas:

KORPUSAS / FASADAS	balta ◯
ąžuolo	5.04.25251 216 €
beržo	5.04.25252 216 €
balta ◯	5.04.25253 216 €

dabar 205 €



3 nr.

3 vietų rūbinės komplektas
bazė + fasadai XL
P. 672 x G. 520 x A. 1350 mm
korpuso spalva / prekės kodas:

KORPUSAS / FASADAS	balta ◯
ąžuolo	5.04.25254 299 €
beržo	5.04.25255 299 €
balta ◯	5.04.25256 299 €

dabar 284 €



4 nr.

4 vietų rūbinės komplektas
bazė + fasadai XL
P. 890 x G. 520 x A. 1350 mm
korpuso spalva / prekės kodas:

KORPUSAS / FASADAS	balta ◯
ąžuolo	5.04.25257 382 €
beržo	5.04.25258 382 €
balta ◯	5.04.25259 382 €

dabar 362 €



5 nr.

5 vietų rūbinės komplektas
bazė + fasadai XL
P. 1108 x G. 520 x A. 1350 mm
korpuso spalva / prekės kodas:

KORPUSAS / FASADAS	balta ◯
ąžuolo	5.04.25260 465 €
beržo	5.04.25261 465 €
balta ◯	5.04.25262 465 €

dabar 441 €



6 nr.

6 vietų rūbinės komplektas
bazė + fasadai XL
P. 1326 x G. 520 x A. 1350 mm
korpuso spalva / prekės kodas:

KORPUSAS / FASADAS	balta ◯
ąžuolo	5.04.25263 548 €
beržo	5.04.25264 548 €
balta ◯	5.04.25265 548 €

dabar 520 €



SPALVŲ SERIJA

rūbinės baldai

Uždara rūbinės spintelė su visa galine sienele - funkcionali, patvari ir estetiška

APIE KOLEKCIJĄ

Rūbinės baldai sukurti siekiant kuo geriau išnaudoti vietą daiktams laikyti ir tvarkingai organizuoti erdvę, derinant modernų stilių su funkcionalumu. Visa galinė sienelė ir pertvaros tarp naudotojų visuose trijuose lygiuose - kepurėms, striukėms ir avalynei - užtikrina patogumą, tvarką ir higieną.

Galimos konfigūracijos, kabliukai skyrelyje

Kiekviename skyrelyje įrengtas tvirtas drabužių kabliukas, kad daiktai būtų tvarkingai sudėti ir lengvai pasiekiami. Spintelė pagaminta iš kokybiškų MDF ir HDF medžiagų, užtikrinančių patvarumą ir atsparumą kasdieniam naudojimui. Pagal poreikius ir naudotojų skaičių galima rinktis 2-6 durų variantus.

Medžiagos ir gamyba:

• Korpusai
· Laminuota baldų plokštė, 18 mm storio
· Spalvos: balta, ąžuolo, beržo
• Fasadai
· Laminuota MDF plokštė, 16 mm storio
· Spalvos: balta, beržo, ąžuolo, žalia, šviesiai mėlyna, violetinė, pilka, Safari serija
• Matmenys
· Bendras aukštis: 1350 mm
· Bendras gylis: 520 mm
· Sėdynės aukštis: 330 mm
· Sėdynės gylis: 280 mm
· Spintelės gylis: 260 mm

BERŽO



ĄŽUOLO



BALTA



Galimos modulių konfigūracijos: vienspalvės / mišrių spalvų

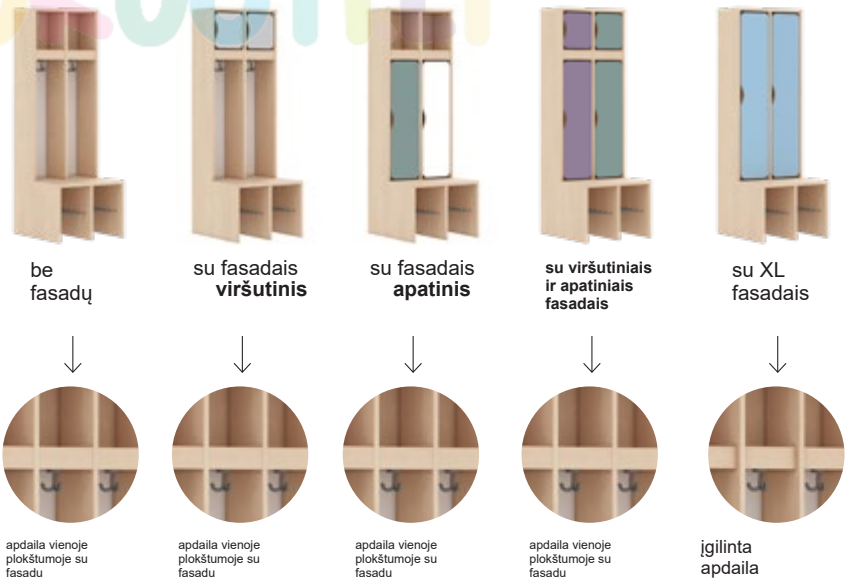

SERTIFIKATAS

PN-EN 16121:2024-05 patvirtina saugumą ir gamybos kokybę. Tai užtikrina, kad rūbinės baldai atitinka taikomus standartus, yra patvarūs ir patikimi naudoti.

Fasadų spalvos: viena spalva arba mišrios spalvos

RAL 9010	RAL 3206020	RAL 1906010	RAL 860-1	RAL 2408020
balta	violetinė	žalia	pilka	šviesiai mėlyna



Spalvos SERIJOS fasadų spalvų variantai



100% žalia



100% pilka



100% violetinė



100% šviesiai mėlyna

Galimi fasadų spaudos variantai:
viena iš keturių spalvų

Mišrių spalvų fasadai 2-6 naudotojams, kaip nurodyta:



1 spalvų variantas
balta, violetinė, žalia, pilka, šviesiai mėlyna



2 spalvų variantas
violetinė, žalia, šviesiai mėlyna



3 spalvų variantas
violetinė, žalia, pilka



4 spalvų variantas
žalia, balta

Galimi fasadų spaudos variantai:
pateikti keturi spalvų variantai

darželio rūbinės baldai



Ilgaamžiškumas

Modernus dizainas ir išskirtinis ilgaamžiškumas. Tvirta konstrukcija bei patvarios medžiagos užtikrina patikimą naudojimą net ir intensyviai eksploatuojant kasdien.



Matmenys:

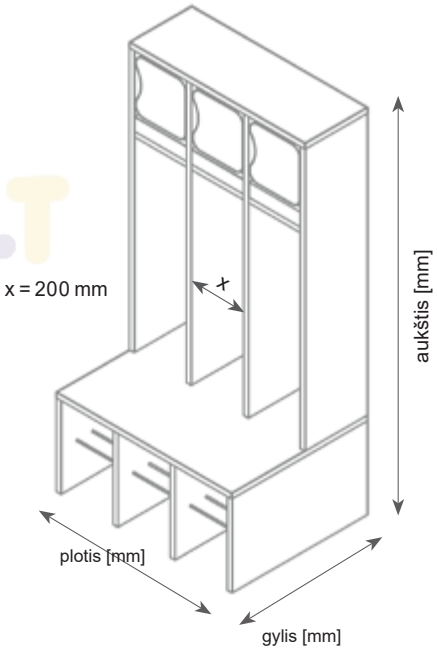



Fasadų spalvos: viena arba mišrios spalvos nurodyta tvarka

RAL 9010	RAL 3206020	RAL 1906010	RAL 860-1	RAL 9006
balta	violetinė	žalia	pilka	šviesiai mėlyna

Spalvos serija

2 nr.

2 vietų rūbinės komplektas Spalvos, vienspalvis + fasadai S

P. 455 x G. 520 x A. 1350
korpuso spalva / prekės kodas:



KORPUSAS / FASADAS	violetinė	žalia	pilka	šviesiai mėlyna
ąžuolo	5.05.25266 185 €	5.05.25326 185 €	5.05.25386 185 €	5.05.25446 185 €
beržo	5.05.25267 185 €	5.05.25327 185 €	5.05.25387 185 €	5.05.25447 185 €
balta	5.05.25268 185 €	5.05.25328 185 €	5.05.25388 185 €	5.05.25448 185 €

dabar 175 €

3 nr.

3 vietų rūbinės komplektas Spalvos, vienspalvis + fasadai S

P. 672 x G. 520 x A. 1350 mm
korpuso spalva / prekės kodas:



KORPUSAS / FASADAS	violetinė	žalia	pilka	šviesiai mėlyna
ąžuolo	5.05.25269 253 €	5.05.25329 253 €	5.05.25389 253 €	5.05.25449 253 €
beržo	5.05.25270 253 €	5.05.25330 253 €	5.05.25390 253 €	5.05.25450 253 €
balta	5.05.25271 253 €	5.05.25331 253 €	5.05.25391 253 €	5.05.25451 253 €

dabar 240 €

4 nr.

4 vietų rūbinės komplektas Spalvos, vienspalvis + fasadai S

P. 890 x G. 520 x A. 1350 mm
korpuso spalva / prekės kodas:



KORPUSAS / FASADAS	violetinė	žalia	pilka	šviesiai mėlyna
ąžuolo	5.05.25272 322 €	5.05.25332 322 €	5.05.25392 322 €	5.05.25452 322 €
beržo	5.05.25273 322 €	5.05.25333 322 €	5.05.25393 322 €	5.05.25453 322 €
balta	5.05.25274 322 €	5.05.25334 322 €	5.05.25394 322 €	5.05.25454 322 €

dabar 305 €

5 nr.

5 vietų rūbinės komplektas Spalvos, vienspalvis + fasadai S

P. 1108 x G. 520 x A. 1350 mm
korpuso spalva / prekės kodas:



KORPUSAS / FASADAS	violetinė	žalia	pilka	šviesiai mėlyna
ąžuolo	5.05.25275 390 €	5.05.25335 390 €	5.05.25395 390 €	5.05.25455 390 €
beržo	5.05.25276 390 €	5.05.25336 390 €	5.05.25396 390 €	5.05.25456 390 €
balta	5.05.25277 390 €	5.05.25337 390 €	5.05.25397 390 €	5.05.25457 390 €

dabar 370 €

6 nr.

6 vietų rūbinės komplektas Spalvos, vienspalvis + fasadai S

P. 1326 x G. 520 x A. 1350 mm
korpuso spalva / prekės kodas:



KORPUSAS / FASADAS	violetinė	žalia	pilka	šviesiai mėlyna
ąžuolo	5.05.25278 458 €	5.05.25338 458 €	5.05.25398 458 €	5.05.25458 458 €
beržo	5.05.25279 458 €	5.05.25339 458 €	5.05.25399 458 €	5.05.25459 458 €
balta	5.05.25280 458 €	5.05.25340 458 €	5.05.25400 458 €	5.05.25460 458 €

dabar 435 €

darželio rūbinės baldai

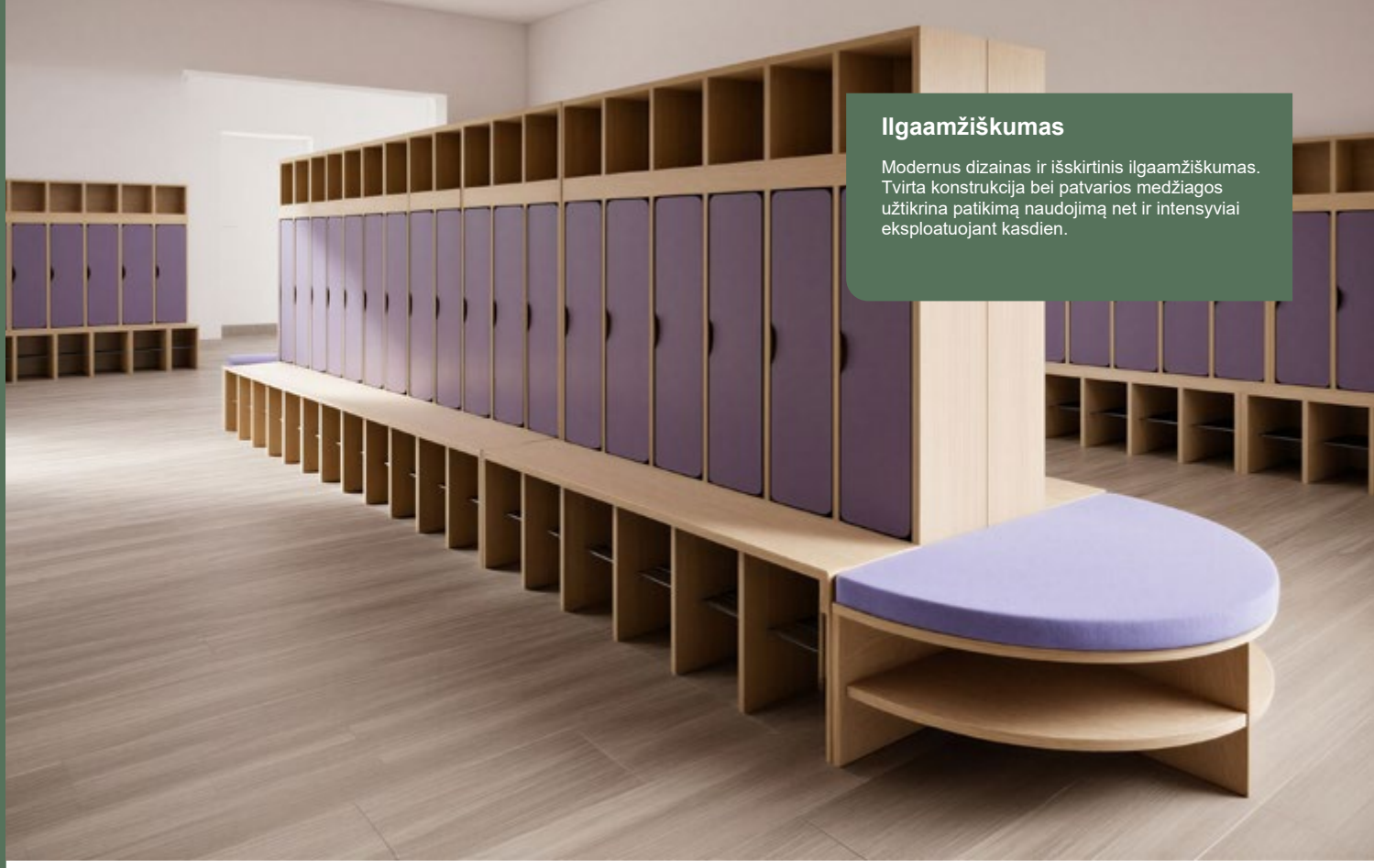

Ilgaamžiškumas

Modernus dizainas ir išskirtinis ilgaamžiškumas. Tvirta konstrukcija bei patvarios medžiagos užtikrina patikimą naudojimą net ir intensyviai eksploatuojant kasdien.



Matmenys:

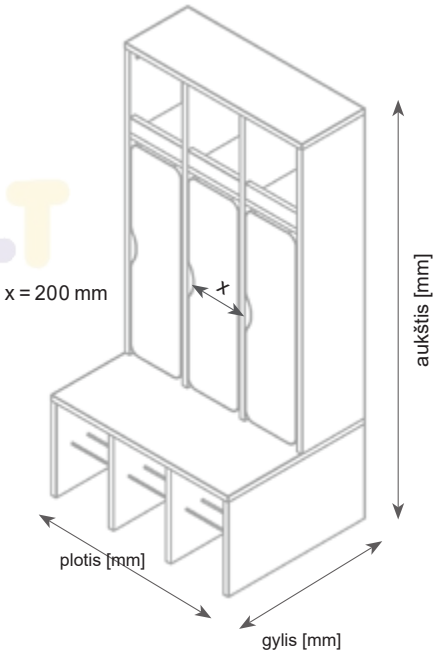

Fasadų spalvos: viena arba mišrios spalvos nurodyta tvarka

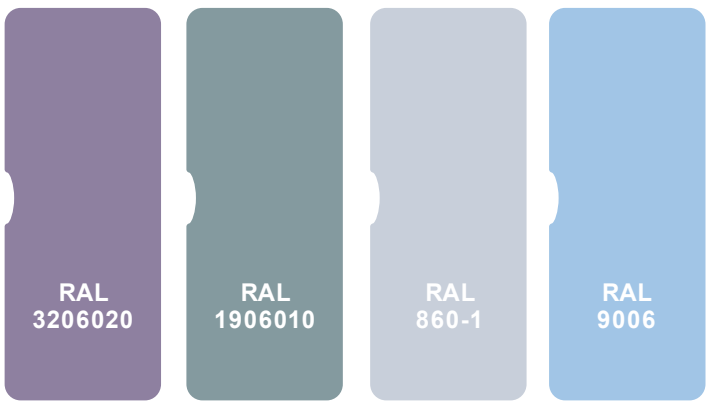

violetinė | žalia | pilka | šviesiai mėlyna



Spalvos serija

2 nr.

2 vietų rūbinės komplektas Spalvos, vienspalvis + fasadai L

P. 455 x G. 520 x A. 1350
korpuso spalva / prekės kodas:

KORPUSAS / FASADAS	violetinė	žalia	pilka	šviesiai mėlyna
ąžuolo	5.05.25281 201 €	5.05.25341 201 €	5.05.25401 201 €	5.05.25461 201 €
beržo	5.05.25282 201 €	5.05.25342 201 €	5.05.25402 201 €	5.05.25462 201 €
balta	5.05.25283 201 €	5.05.25343 201 €	5.05.25403 201 €	5.05.25463 201 €

dabar 190 €

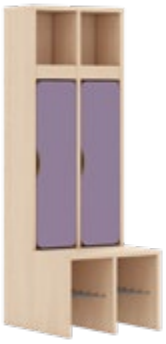

3 nr.

3 vietų rūbinės komplektas Spalvos, vienspalvis + fasadai L

P. 672 x G. 520 x A. 1350 mm
korpuso spalva / prekės kodas:

KORPUSAS / FASADAS	violetinė	žalia	pilka	šviesiai mėlyna
ąžuolo	5.05.25284 276 €	5.05.25344 276 €	5.05.25404 276 €	5.05.25464 276 €
beržo	5.05.25285 276 €	5.05.25345 276 €	5.05.25405 276 €	5.05.25465 276 €
balta	5.05.25286 276 €	5.05.25346 276 €	5.05.25406 276 €	5.05.25466 276 €

dabar 262 €



4 nr.

4 vietų rūbinės komplektas Spalvos, vienspalvis + fasadai L

P. 890 x G. 520 x A. 1350 mm
korpuso spalva / prekės kodas:

KORPUSAS / FASADAS	violetinė	žalia	pilka	šviesiai mėlyna
ąžuolo	5.05.25287 352 €	5.05.25347 352 €	5.05.25407 352 €	5.05.25467 352 €
beržo	5.05.25288 352 €	5.05.25348 352 €	5.05.25408 352 €	5.05.25468 352 €
balta	5.05.25289 352 €	5.05.25349 352 €	5.05.25409 352 €	5.05.25469 352 €

dabar 334 €



5 nr.

5 vietų rūbinės komplektas Spalvos, vienspalvis + fasadai L

P. 1108 x G. 520 x A. 1350 mm
korpuso spalva / prekės kodas:

KORPUSAS / FASADAS	violetinė	žalia	pilka	šviesiai mėlyna
ąžuolo	5.05.25290 427 €	5.05.25350 427 €	5.05.25410 427 €	5.05.25470 427 €
beržo	5.05.25291 427 €	5.05.25351 427 €	5.05.25411 427 €	5.05.25471 427 €
balta	5.05.25292 427 €	5.05.25352 427 €	5.05.25412 427 €	5.05.25472 427 €

dabar 405 €



6 nr.

6 vietų rūbinės komplektas Spalvos, vienspalvis + fasadai L

P. 1326 x G. 520 x A. 1350 mm
korpuso spalva / prekės kodas:

KORPUSAS / FASADAS	violetinė	žalia	pilka	šviesiai mėlyna
ąžuolo	5.05.25293 503 €	5.05.25353 503 €	5.05.25413 503 €	5.05.25473 503 €
beržo	5.05.25294 503 €	5.05.25354 503 €	5.05.25414 503 €	5.05.25474 503 €
balta	5.05.25295 503 €	5.05.25355 503 €	5.05.25415 503 €	5.05.25475 503 €

dabar 477 €





Ilgaamžiškumas

Modernus dizainas ir išskirtinis ilgaamžiškumas. Tvirta konstrukcija bei patvarios medžiagos užtikrina patikimą naudojimą net ir intensyviai eksploatuojant kasdien.



Matmenys:

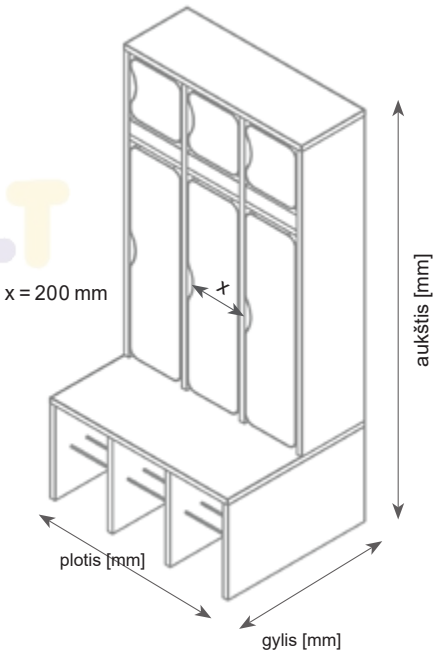

Fasadų spalvos: viena arba mišrios spalvos nurodyta tvarka

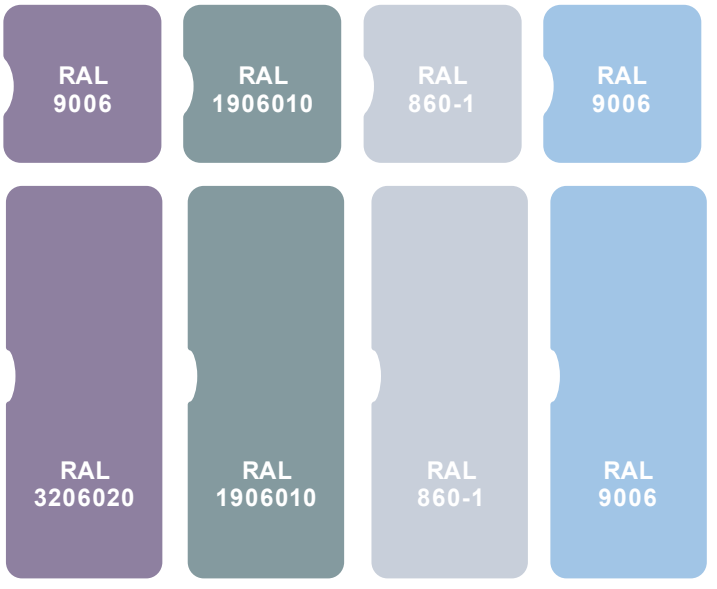

violetinė | žalia | pilka | šviesiai mėlyna



2 nr.

2 vietų rūbinės komplektas Spalvos, vienspalvis + fasadai S ir L

P. 455 x G. 520 x A. 1350

korpuso spalva / prekės kodas:

KORPUSAS / FASADAS	violetinė	žalia	pilka	šviesiai mėlyna
ąžuolo	5.05.25296 223 €	5.05.25356 223 €	5.05.25416 223 €	5.05.25476 223 €
beržo	5.05.25297 223 €	5.05.25357 223 €	5.05.25417 223 €	5.05.25477 223 €
balta	5.05.25298 223 €	5.05.25358 223 €	5.05.25418 223 €	5.05.25478 223 €

dabar 211 €

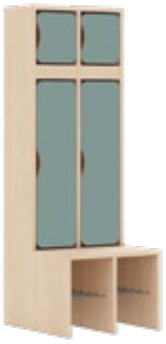

3 nr.

3 vietų rūbinės komplektas Spalvos, vienspalvis + fasadai S ir L

P. 672 x G. 520 x A. 1350 mm

korpuso spalva / prekės kodas:

KORPUSAS / FASADAS	violetinė	žalia	pilka	šviesiai mėlyna
ąžuolo	5.05.25299 310 €	5.05.25359 310 €	5.05.25419 310 €	5.05.25479 310 €
beržo	5.05.25300 310 €	5.05.25360 310 €	5.05.25420 310 €	5.05.25480 310 €
balta	5.05.25301 310 €	5.05.25361 310 €	5.05.25421 310 €	5.05.25481 310 €

dabar 294 €



4 nr.

4 vietų rūbinės komplektas Spalvos, vienspalvis + fasadai S ir L

P. 890 x G. 520 x A. 1350 mm

korpuso spalva / prekės kodas:

KORPUSAS / FASADAS	violetinė	žalia	pilka	šviesiai mėlyna
ąžuolo	5.05.25302 397 €	5.05.25362 397 €	5.05.25422 397 €	5.05.25482 397 €
beržo	5.05.25303 397 €	5.05.25363 397 €	5.05.25423 397 €	5.05.25483 397 €
balta	5.05.25304 397 €	5.05.25364 397 €	5.05.25424 397 €	5.05.25484 397 €

dabar 377 €



5 nr.

5 vietų rūbinės komplektas Spalvos, vienspalvis + fasadai S ir L

P. 1108 x G. 520 x A. 1350 mm

korpuso spalva / prekės kodas:

KORPUSAS / FASADAS	violetinė	žalia	pilka	šviesiai mėlyna
ąžuolo	5.05.25305 484 €	5.05.25365 484 €	5.05.25425 484 €	5.05.25485 484 €
beržo	5.05.25306 484 €	5.05.25366 484 €	5.05.25426 484 €	5.05.25486 484 €
balta	5.05.25307 484 €	5.05.25367 484 €	5.05.25427 484 €	5.05.25487 484 €

dabar 459 €



6 nr.

6 vietų rūbinės komplektas Spalvos, vienspalvis + fasadai S ir L

P. 1326 x G. 520 x A. 1350 mm

korpuso spalva / prekės kodas:

KORPUSAS / FASADAS	violetinė	žalia	pilka	šviesiai mėlyna
ąžuolo	5.05.25308 567 €	5.05.25368 567 €	5.05.25428 567 €	5.05.25488 567 €
beržo	5.05.25309 567 €	5.05.25369 567 €	5.05.25429 567 €	5.05.25489 567 €
balta	5.05.25310 567 €	5.05.25370 567 €	5.05.25430 567 €	5.05.25490 567 €

dabar 538 €



darželio rūbinės baldai

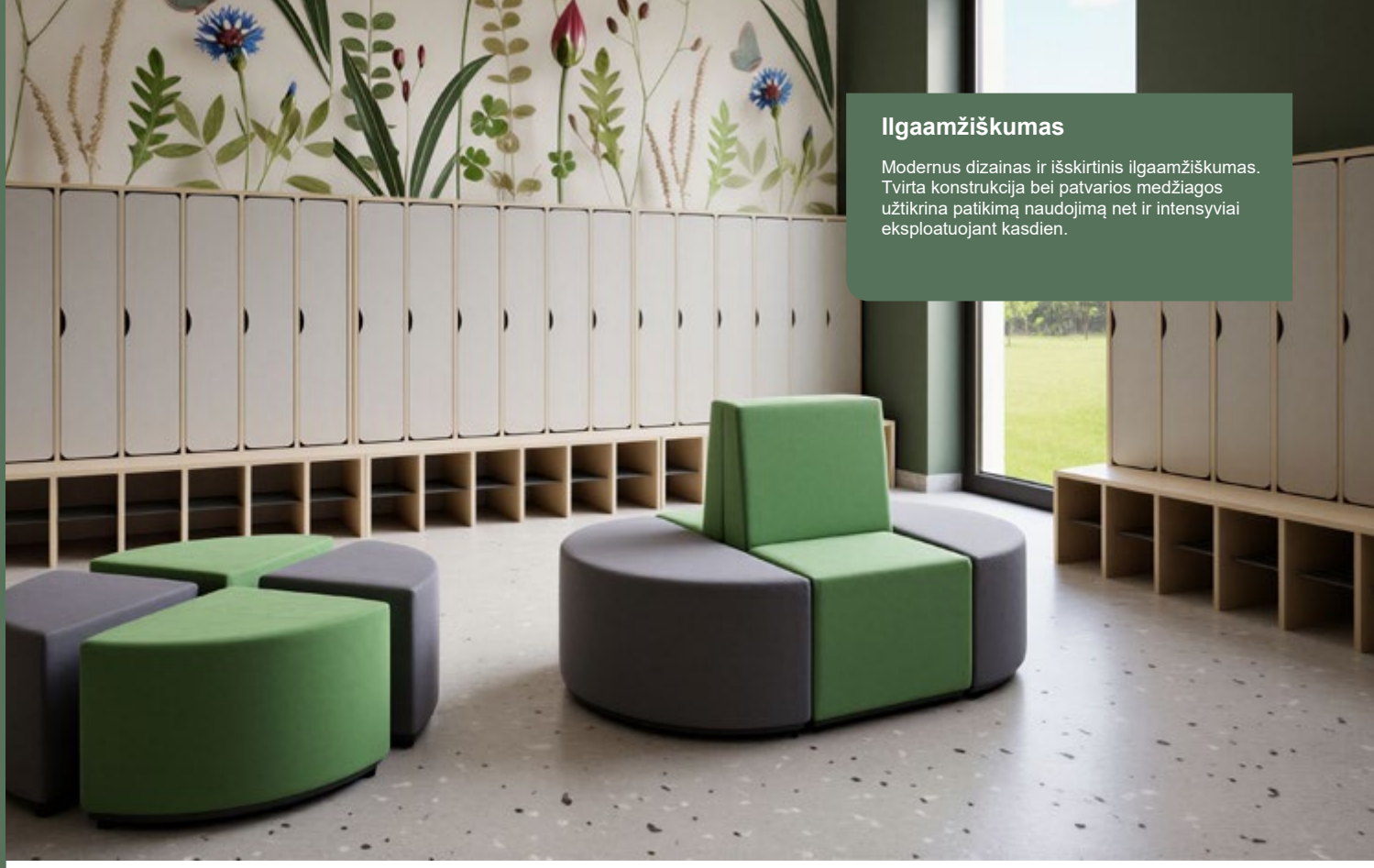

Ilgaamžiškumas

Modernus dizainas ir išskirtinis ilgaamžiškumas. Tvirta konstrukcija bei patvarios medžiagos užtikrina patikimą naudojimą net ir intensyviai eksploatuojant kasdien.



Matmenys:

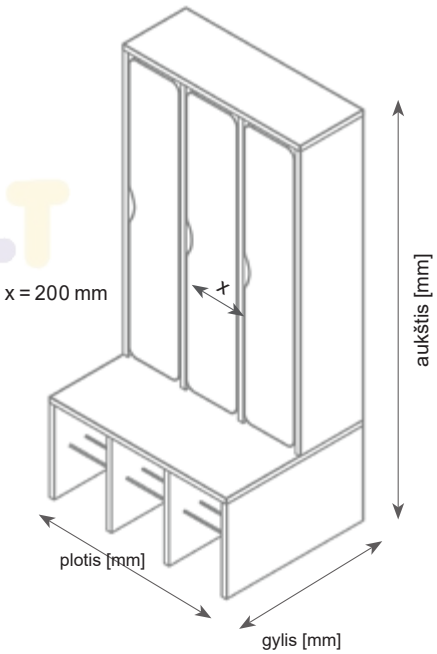

Fasadų spalvos: viena arba mišrios spalvos nurodyta tvarka

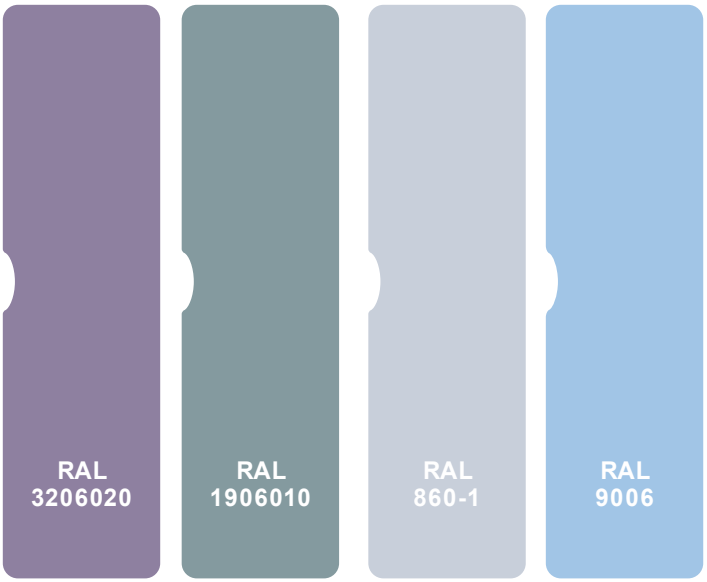

violetinė | žalia | pilka | šviesiai mėlyna



Spalvos serija

2 nr.

2 vietų rūbinės komplektas Spalvos, vienspalvis + fasadai XL

P. 455 x G. 520 x A. 1350

korpuso spalva / prekės kodas:

KORPUSAS / FASADAS	violetinė	žalia	pilka	šviesiai mėlyna
ąžuolo	5.05.25311 216 €	5.05.25371 216 €	5.05.25431 216 €	5.05.25491 216 €
beržo	5.05.25312 216 €	5.05.25372 216 €	5.05.25432 216 €	5.05.25492 216 €
balta	5.05.25313 216 €	5.05.25373 216 €	5.05.25433 216 €	5.05.25493 216 €

dabar 205 €



3 nr.

3 vietų rūbinės komplektas Spalvos, vienspalvis + fasadai XL

P. 672 x G. 520 x A. 1350 mm

korpuso spalva / prekės kodas:

KORPUSAS / FASADAS	violetinė	žalia	pilka	šviesiai mėlyna
ąžuolo	5.05.25314 299 €	5.05.25374 299 €	5.05.25434 299 €	5.05.25494 299 €
beržo	5.05.25315 299 €	5.05.25375 299 €	5.05.25435 299 €	5.05.25495 299 €
balta	5.05.25316 299 €	5.05.25376 299 €	5.05.25436 299 €	5.05.25496 299 €

dabar 284 €



4 nr.

4 vietų rūbinės komplektas Spalvos, vienspalvis + fasadai XL

P. 890 x G. 520 x A. 1350 mm

korpuso spalva / prekės kodas:

KORPUSAS / FASADAS	violetinė	žalia	pilka	šviesiai mėlyna
ąžuolo	5.05.25317 382 €	5.05.25377 382 €	5.05.25437 382 €	5.05.25497 382 €
beržo	5.05.25318 382 €	5.05.25378 382 €	5.05.25438 382 €	5.05.25498 382 €
balta	5.05.25319 382 €	5.05.25379 382 €	5.05.25439 382 €	5.05.25499 382 €

dabar 362 €



5 nr.

5 vietų rūbinės komplektas Spalvos, vienspalvis + fasadai XL

P. 1108 x G. 520 x A. 1350 mm

korpuso spalva / prekės kodas:

KORPUSAS / FASADAS	violetinė	žalia	pilka	šviesiai mėlyna
ąžuolo	5.05.25320 465 €	5.05.25380 465 €	5.05.25440 465 €	5.05.25500 465 €
beržo	5.05.25321 465 €	5.05.25381 465 €	5.05.25441 465 €	5.05.25501 465 €
balta	5.05.25322 465 €	5.05.25382 465 €	5.05.25442 465 €	5.05.25502 465 €

dabar 441 €



6 nr.

6 vietų rūbinės komplektas Spalvos, vienspalvis + fasadai XL

P. 1326 x G. 520 x A. 1350 mm

korpuso spalva / prekės kodas:

KORPUSAS / FASADAS	violetinė	žalia	pilka	šviesiai mėlyna
ąžuolo	5.05.25323 548 €	5.05.25383 548 €	5.05.25443 548 €	5.05.25503 548 €
beržo	5.05.25324 548 €	5.05.25384 548 €	5.05.25444 548 €	5.05.25504 548 €
balta	5.05.25325 548 €	5.05.25385 548 €	5.05.25445 548 €	5.05.25505 548 €

dabar 520 €



darželio rūbinės baldai



Matmenys:

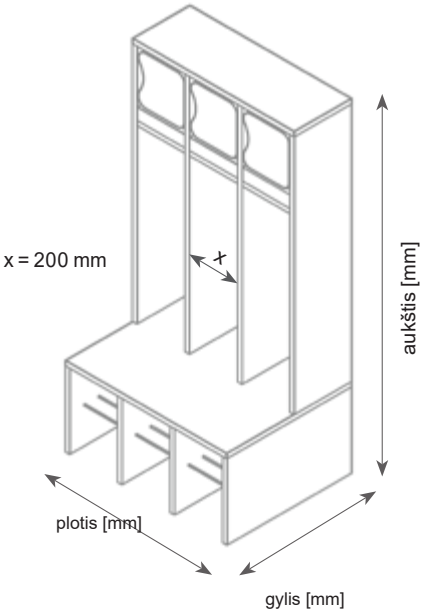

Fasadų spalvos: mišrios, galimi 4 spalvų variantai

• 1 spalvų variantas

RAL 9010	RAL 3206020	RAL 1906010	RAL 860-1	RAL 9006	RAL 9010
balta	violetinė	žalia	pilka	šviesiai mėlyna	balta



• 2 spalvų variantas

RAL 3206020	RAL 1906010	RAL 9006	RAL 3206020	RAL 1906010	RAL 9006
violetinė	žalia	šviesiai mėlyna	violetinė	žalia	šviesiai mėlyna



• 3 spalvų variantas

RAL 3206020	RAL 1906010	RAL 860-1	RAL 3206020	RAL 1906010	RAL 860-1
violetinė	žalia	pilka	violetinė	žalia	pilka



• 4 spalvų variantas

RAL 1906010	RAL 9010	RAL 1906010	RAL 9010	RAL 1906010	RAL 9010
žalia	balta	žalia	balta	žalia	balta



Spalvos serija

2 nr.

2 vietų rūbinės komplektas Spalvos, mišrus + fasadai S

P. 455 x G. 520 x A. 1350 korpuso ir
fasado spalva / prekės kodas:



SPALVŲ VARIANTAS / KORPUSO SPALVA	ąžuolo	beržo	balta
1 spalvų variantas	5.05.25521 185 €	5.05.25525 185 €	5.05.25529 185 €
2 spalvų variantas	5.05.25522 185 €	5.05.25526 185 €	5.05.25530 185 €
3 spalvų variantas	5.05.25523 185 €	5.05.25527 185 €	5.05.25531 185 €
4 spalvų variantas	5.05.25524 185 €	5.05.25528 185 €	5.05.25532 185 €

dabar 175 €

3 nr.

3 vietų rūbinės komplektas Spalvos, mišrus + fasadai S

P. 672 x G. 520 x A. 1350 mm korpuso
ir fasado spalva / prekės kodas:



SPALVŲ VARIANTAS / KORPUSO SPALVA	ąžuolo	beržo	balta
1 spalvų variantas	5.05.25533 253 €	5.05.25537 253 €	5.05.25541 253 €
2 spalvų variantas	5.05.25534 253 €	5.05.25538 253 €	5.05.25542 253 €
3 spalvų variantas	5.05.25535 253 €	5.05.25539 253 €	5.05.25543 253 €
4 spalvų variantas	5.05.25536 253 €	5.05.25540 253 €	5.05.25544 253 €

dabar 240 €

4 nr.

4 vietų rūbinės komplektas Spalvos, mišrus + fasadai S

P. 890 x G. 520 x A. 1350 mm korpuso
ir fasado spalva / prekės kodas:



SPALVŲ VARIANTAS / KORPUSO SPALVA	ąžuolo	beržo	balta
1 spalvų variantas	5.05.25545 322 €	5.05.25549 322 €	5.05.25553 322 €
2 spalvų variantas	5.05.25546 322 €	5.05.25550 322 €	5.05.25554 322 €
3 spalvų variantas	5.05.25547 322 €	5.05.25551 322 €	5.05.25555 322 €
4 spalvų variantas	5.05.25548 322 €	5.05.25552 322 €	5.05.25556 322 €

dabar 305 €

5 nr.

5 vietų rūbinės komplektas Spalvos, mišrus + fasadai S

P. 1108 x G. 520 x A. 1350 mm korpuso
ir fasado spalva / prekės kodas:



SPALVŲ VARIANTAS / KORPUSO SPALVA	ąžuolo	beržo	balta
1 spalvų variantas	5.05.25557 390 €	5.05.25561 390 €	5.05.25565 390 €
2 spalvų variantas	5.05.25558 390 €	5.05.25562 390 €	5.05.25566 390 €
3 spalvų variantas	5.05.25559 390 €	5.05.25563 390 €	5.05.25567 390 €
4 spalvų variantas	5.05.25560 390 €	5.05.25564 390 €	5.05.25568 390 €

dabar 370 €

6 nr.

6 vietų rūbinės komplektas Spalvos, mišrus + fasadai S

P. 1326 x G. 520 x A. 1350 mm korpuso
ir fasado spalva / prekės kodas:



SPALVŲ VARIANTAS / KORPUSO SPALVA	ąžuolo	beržo	balta
1 spalvų variantas	5.05.25569 458 €	5.05.25573 458 €	5.05.25577 458 €
2 spalvų variantas	5.05.25570 458 €	5.05.25574 458 €	5.05.25578 458 €
3 spalvų variantas	5.05.25571 458 €	5.05.25575 458 €	5.05.25579 458 €
4 spalvų variantas	5.05.25572 458 €	5.05.25576 458 €	5.05.25580 458 €

dabar 435 €

darželio rūbinės baldai



Matmenys:

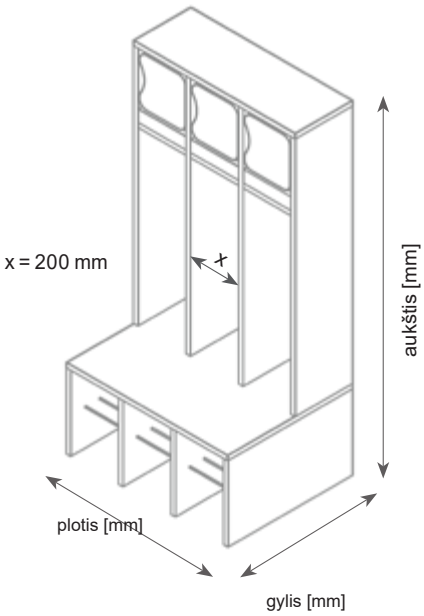

Fasadų spalvos: mišrios, galimi 4 spalvų variantai

• 1 spalvų variantas

RAL 9010	RAL 3206020	RAL 1906010	RAL 860-1	RAL 9006	RAL 9010
balta	violetinė	žalia	pilka	šviesiai mėlyna	balta



• 2 spalvų variantas

RAL 3206020	RAL 1906010	RAL 9006	RAL 3206020	RAL 1906010	RAL 9006
violetinė	žalia	šviesiai mėlyna	violetinė	žalia	šviesiai mėlyna



• 3 spalvų variantas

RAL 3206020	RAL 1906010	RAL 860-1	RAL 3206020	RAL 1906010	RAL 860-1
violetinė	žalia	pilka	violetinė	žalia	pilka



• 4 spalvų variantas

RAL 1906010	RAL 9010	RAL 1906010	RAL 9010	RAL 1906010	RAL 9010
žalia	balta	žalia	balta	žalia	balta



Spalvos serija

2 nr.

2 vietų rūbinės komplektas Spalvos, mišrus + fasadai L

P. 455 x G. 520 x A. 1350 korpuso ir fasado spalva / prekės kodas:

SPALVŲ VARIANTAS / KORPUSO SPALVA	ąžuolo	beržo	balta
1 spalvų variantas	5.05.25581 201 €	5.05.25585 201 €	5.05.25589 201 €
2 spalvų variantas	5.05.25582 201 €	5.05.25586 201 €	5.05.25590 201 €
3 spalvų variantas	5.05.25583 201 €	5.05.25587 201 €	5.05.25591 201 €
4 spalvų variantas	5.05.25584 201 €	5.05.25588 201 €	5.05.25592 201 €

dabar 190 €

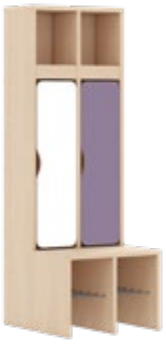

3 nr.

3 vietų rūbinės komplektas Spalvos, mišrus + fasadai L

P. 672 x G. 520 x A. 1350 mm korpuso ir fasado spalva / prekės kodas:

SPALVŲ VARIANTAS / KORPUSO SPALVA	ąžuolo	beržo	balta
1 spalvų variantas	5.05.25593 276 €	5.05.25597 276 €	5.05.25601 276 €
2 spalvų variantas	5.05.25594 276 €	5.05.25598 276 €	5.05.25602 276 €
3 spalvų variantas	5.05.25595 276 €	5.05.25599 276 €	5.05.25603 276 €
4 spalvų variantas	5.05.25596 276 €	5.05.25600 276 €	5.05.25604 276 €

dabar 262 €



4 nr.

4 vietų rūbinės komplektas Spalvos, mišrus + fasadai L

P. 890 x G. 520 x A. 1350 mm korpuso ir fasado spalva / prekės kodas:

SPALVŲ VARIANTAS / KORPUSO SPALVA	ąžuolo	beržo	balta
1 spalvų variantas	5.05.25605 352 €	5.05.25609 352 €	5.05.25613 352 €
2 spalvų variantas	5.05.25606 352 €	5.05.25610 352 €	5.05.25614 352 €
3 spalvų variantas	5.05.25607 352 €	5.05.25611 352 €	5.05.25615 352 €
4 spalvų variantas	5.05.25608 352 €	5.05.25612 352 €	5.05.25616 352 €

dabar 334 €



5 nr.

5 vietų rūbinės komplektas Spalvos, mišrus + fasadai L

P. 1108 x G. 520 x A. 1350 mm korpuso ir fasado spalva / prekės kodas:

SPALVŲ VARIANTAS / KORPUSO SPALVA	ąžuolo	beržo	balta
1 spalvų variantas	5.05.25617 427 €	5.05.25621 427 €	5.05.25625 427 €
2 spalvų variantas	5.05.25618 427 €	5.05.25622 427 €	5.05.25626 427 €
3 spalvų variantas	5.05.25619 427 €	5.05.25623 427 €	5.05.25627 427 €
4 spalvų variantas	5.05.25620 427 €	5.05.25624 427 €	5.05.25628 427 €

dabar 405 €



6 nr.

6 vietų rūbinės komplektas Spalvos, mišrus + fasadai L

P. 1326 x G. 520 x A. 1350 mm korpuso ir fasado spalva / prekės kodas:

SPALVŲ VARIANTAS / KORPUSO SPALVA	ąžuolo	beržo	balta
1 spalvų variantas	5.05.25629 503 €	5.05.25633 503 €	5.05.25637 503 €
2 spalvų variantas	5.05.25630 503 €	5.05.25634 503 €	5.05.25638 503 €
3 spalvų variantas	5.05.25631 503 €	5.05.25635 503 €	5.05.25639 503 €
4 spalvų variantas	5.05.25632 503 €	5.05.25636 503 €	5.05.25640 503 €

dabar 477 €





Matmenys:

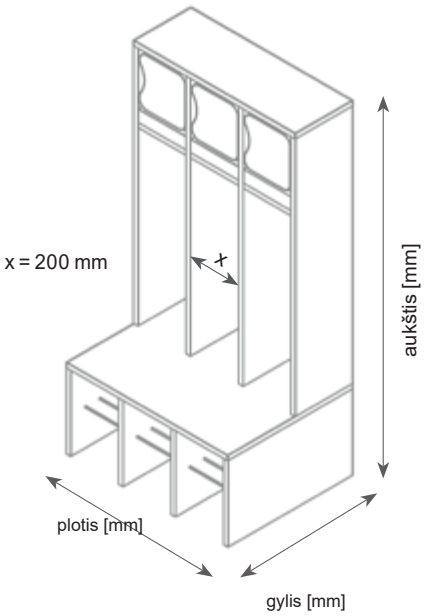

Fasadų spalvos: mišrios, galimi 4 spalvų variantai

• 1 spalvų variantas

RAL 9010	RAL 3206020	RAL 1906010	RAL 860-1	RAL 9006	RAL 9010
balta	violetinė	žalia	pilka	šviesiai mėlyna	balta



• 2 spalvų variantas

RAL 3206020	RAL 1906010	RAL 9006	RAL 3206020	RAL 1906010	RAL 9006
violetinė	žalia	šviesiai mėlyna	violetinė	žalia	šviesiai mėlyna



• 3 spalvų variantas

RAL 3206020	RAL 1906010	RAL 860-1	RAL 3206020	RAL 1906010	RAL 860-1
violetinė	žalia	pilka	violetinė	žalia	pilka



• 4 spalvų variantas

RAL 1906010	RAL 9010	RAL 1906010	RAL 9010	RAL 1906010	RAL 9010
žalia	balta	žalia	balta	žalia	balta



2 nr.

2 vietų rūbinės komplektas Spalvos, mišrus + fasadai S + L

P. 455 x G. 520 x A. 1350 korpuso ir fasado spalva / prekės kodas:



SPALVŲ VARIANTAS / KORPUSO SPALVA	ąžuolo	beržo	balta
1 spalvų variantas	5.05.25641 206,42 €	5.05.25645 206,42 €	5.05.25649 206,42 €
2 spalvų variantas	5.05.25642 206,42 €	5.05.25646 206,42 €	5.05.25650 206,42 €
3 spalvų variantas	5.05.25643 206,42 €	5.05.25647 206,42 €	5.05.25651 206,42 €
4 spalvų variantas	5.05.25644 206,42 €	5.05.25648 206,42 €	5.05.25652 206,42 €

dabar 196 €

3 nr.

3 vietų rūbinės komplektas Spalvos, mišrus + fasadai S + L

P. 672 x G. 520 x A. 1350 mm korpuso ir fasado spalva / prekės kodas:



SPALVŲ VARIANTAS / KORPUSO SPALVA	ąžuolo	beržo	balta
1 spalvų variantas	5.05.25653 286,95 €	5.05.25657 286,95 €	5.05.25661 286,95 €
2 spalvų variantas	5.05.25654 286,95 €	5.05.25658 286,95 €	5.05.25662 286,95 €
3 spalvų variantas	5.05.25655 286,95 €	5.05.25659 286,95 €	5.05.25663 286,95 €
4 spalvų variantas	5.05.25656 286,95 €	5.05.25660 286,95 €	5.05.25664 286,95 €

dabar 272 €

4 nr.

4 vietų rūbinės komplektas Spalvos, mišrus + fasadai S + L

P. 890 x G. 520 x A. 1350 mm korpuso ir fasado spalva / prekės kodas:



SPALVŲ VARIANTAS / KORPUSO SPALVA	ąžuolo	beržo	balta
1 spalvų variantas	5.05.25665 367,48 €	5.05.25669 367,48 €	5.05.25673 367,48 €
2 spalvų variantas	5.05.25666 367,48 €	5.05.25670 367,48 €	5.05.25674 367,48 €
3 spalvų variantas	5.05.25667 367,48 €	5.05.25671 367,48 €	5.05.25675 367,48 €
4 spalvų variantas	5.05.25668 367,48 €	5.05.25672 367,48 €	5.05.25676 367,48 €

dabar 349 €

5 nr.

5 vietų rūbinės komplektas Spalvos, mišrus + fasadai S + L

P. 1108 x G. 520 x A. 1350 mm korpuso ir fasado spalva / prekės kodas:



SPALVŲ VARIANTAS / KORPUSO SPALVA	ąžuolo	beržo	balta
1 spalvų variantas	5.05.25677 448,01 €	5.05.25681 448,01 €	5.05.25685 448,01 €
2 spalvų variantas	5.05.25678 448,01 €	5.05.25682 448,01 €	5.05.25686 448,01 €
3 spalvų variantas	5.05.25679 448,01 €	5.05.25683 448,01 €	5.05.25687 448,01 €
4 spalvų variantas	5.05.25680 448,01 €	5.05.25684 448,01 €	5.05.25688 448,01 €

dabar 425 €

6 nr.

6 vietų rūbinės komplektas Spalvos, mišrus + fasadai S + L

P. 1326 x G. 520 x A. 1350 mm korpuso ir fasado spalva / prekės kodas:



SPALVŲ VARIANTAS / KORPUSO SPALVA	ąžuolo	beržo	balta
1 spalvų variantas	5.05.25689 567 €	5.05.25693 567 €	5.05.25697 567 €
2 spalvų variantas	5.05.25690 567 €	5.05.25694 567 €	5.05.25698 567 €
3 spalvų variantas	5.05.25691 567 €	5.05.25695 567 €	5.05.25699 567 €
4 spalvų variantas	5.05.25692 567 €	5.05.25696 567 €	5.05.25700 567 €

dabar 538 €



Matmenys:

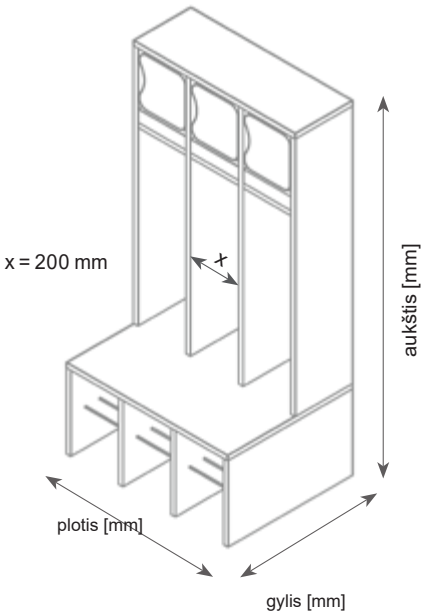

Fasadų spalvos: mišrios, galimi 4 spalvų variantai

• 1 spalvų variantas

RAL 9010	RAL 3206020	RAL 1906010	RAL 860-1	RAL 9006	RAL 9010
balta	violetinė	žalia	pilka	šviesiai mėlyna	balta



• 2 spalvų variantas

RAL 3206020	RAL 1906010	RAL 9006	RAL 3206020	RAL 1906010	RAL 9006
violetinė	žalia	šviesiai mėlyna	violetinė	žalia	šviesiai mėlyna



• 3 spalvų variantas

RAL 3206020	RAL 1906010	RAL 860-1	RAL 3206020	RAL 1906010	RAL 860-1
violetinė	žalia	pilka	violetinė	žalia	pilka



• 4 spalvų variantas

RAL 1906010	RAL 9010	RAL 1906010	RAL 9010	RAL 1906010	RAL 9010
žalia	balta	žalia	balta	žalia	balta



2 nr.

2 vietų rūbinės komplektas Spalvos, mišrus + fasadai XL

P. 455 x G. 520 x A. 1350 korpuso ir fasado spalva / prekės kodas:

SPALVŲ VARIANTAS / KORPUSO SPALVA	ąžuolo	beržo	balta
1 spalvų variantas	5.05.25701 216 €	5.05.25705 216 €	5.05.25709 216 €
2 spalvų variantas	5.05.25702 216 €	5.05.25706 216 €	5.05.25710 216 €
3 spalvų variantas	5.05.25703 216 €	5.05.25707 216 €	5.05.25711 216 €
4 spalvų variantas	5.05.25704 216 €	5.05.25708 216 €	5.05.25712 216 €

dabar 205 €



3 nr.

3 vietų rūbinės komplektas Spalvos, mišrus + fasadai XL

P. 672 x G. 520 x A. 1350 mm korpuso ir fasado spalva / prekės kodas:

SPALVŲ VARIANTAS / KORPUSO SPALVA	ąžuolo	beržo	balta
1 spalvų variantas	5.05.25713 299 €	5.05.25717 299 €	5.05.25721 299 €
2 spalvų variantas	5.05.25714 299 €	5.05.25718 299 €	5.05.25722 299 €
3 spalvų variantas	5.05.25715 299 €	5.05.25719 299 €	5.05.25723 299 €
4 spalvų variantas	5.05.25716 299 €	5.05.25720 299 €	5.05.25724 299 €

dabar 284 €



4 nr.

4 vietų rūbinės komplektas Spalvos, mišrus + fasadai XL

P. 890 x G. 520 x A. 1350 mm korpuso ir fasado spalva / prekės kodas:

SPALVŲ VARIANTAS / KORPUSO SPALVA	ąžuolo	beržo	balta
1 spalvų variantas	5.05.25725 382 €	5.05.25729 382 €	5.05.25733 382 €
2 spalvų variantas	5.05.25726 382 €	5.05.25730 382 €	5.05.25734 382 €
3 spalvų variantas	5.05.25727 382 €	5.05.25731 382 €	5.05.25735 382 €
4 spalvų variantas	5.05.25728 382 €	5.05.25732 382 €	5.05.25736 382 €

dabar 362 €



5 nr.

5 vietų rūbinės komplektas Spalvos, mišrus + fasadai XL

P. 1108 x G. 520 x A. 1350 mm korpuso ir fasado spalva / prekės kodas:

SPALVŲ VARIANTAS / KORPUSO SPALVA	ąžuolo	beržo	balta
1 spalvų variantas	5.05.25737 465 €	5.05.25741 465 €	5.05.25745 465 €
2 spalvų variantas	5.05.25738 465 €	5.05.25742 465 €	5.05.25746 465 €
3 spalvų variantas	5.05.25739 465 €	5.05.25743 465 €	5.05.25747 465 €
4 spalvų variantas	5.05.25740 465 €	5.05.25744 465 €	5.05.25748 465 €

dabar 441 €



6 nr.

6 vietų rūbinės komplektas Spalvos, mišrus + fasadai XL

P. 1326 x G. 520 x A. 1350 mm korpuso ir fasado spalva / prekės kodas:

SPALVŲ VARIANTAS / KORPUSO SPALVA	ąžuolo	beržo	balta
1 spalvų variantas	5.05.25749 548 €	5.05.25753 548 €	5.05.25757 548 €
2 spalvų variantas	5.05.25750 548 €	5.05.25754 548 €	5.05.25758 548 €
3 spalvų variantas	5.05.25751 548 €	5.05.25755 548 €	5.05.25759 548 €
4 spalvų variantas	5.05.25752 548 €	5.05.25756 548 €	5.05.25760 548 €

dabar 520 €





2 spalvų variantas



3 spalvų variantas



4 spalvų variantas

Safari serija

darželio rūbinės baldai



SAFARI SERIJA

rūbinės baldai

Uždara rūbinės spintelė su visa galine sienele - funkcionali, patvari ir estetiška

APIE KOLEKCIJĄ

Rūbinės baldai sukurti siekiant kuo geriau išnaudoti vietą daiktams laikyti ir tvarkingai organizuoti erdvę, derinant modernų stilių su funkcionalumu. Visa galinė sienelė ir pertvaros tarp naudotojų visuose trijuose lygiuose - kepurėms, striukėms ir avalynei - užtikrina patogumą, tvarką ir higieną.

Galimos konfigūracijos, kabliukai skyrelyje

Kiekviename skyrelyje įrengtas tvirtas drabužių kabliukas, kad daiktai būtų tvarkingai sudėti ir lengvai pasiekiami. Spintelė pagaminta iš kokybiškų MDF ir HDF medžiagų, užtikrinančių patvarumą ir atsparumą kasdieniam naudojimui. Pagal poreikius ir naudotojų skaičių galima rinktis 2-6 durų variantus.

Medžiagos ir gamyba:

• Korpusai
· Laminuota baldų plokštė, 18 mm storio
· Spalvos: balta, ąžuolo, beržo
• Fasadai
· Laminuota MDF plokštė, 16 mm storio.
Galimos spalvos: Safari serija.
Matmenys:
Bendras aukštis: 1350 mm.
Bendras gylis: 520 mm.
Sėdynės aukštis: 330 mm.
Sėdynės gylis: 280 mm.
Spintelės gylis: 260 mm.

SERTIFIKATAS

PN-EN 16121:2024-05 patvirtina saugumą ir gamybos kokybę. Tai užtikrina, kad rūbinės baldai atitinka taikomus standartus, yra patvarūs ir patikimi naudoti.

BERŽO



ĄŽUOLO



BALTA



Galimos modulių konfigūracijos:



su fasadais **apatinis**

su viršutiniais ir apatiniais fasadais

su XL fasadais

Fasadų spalvos:

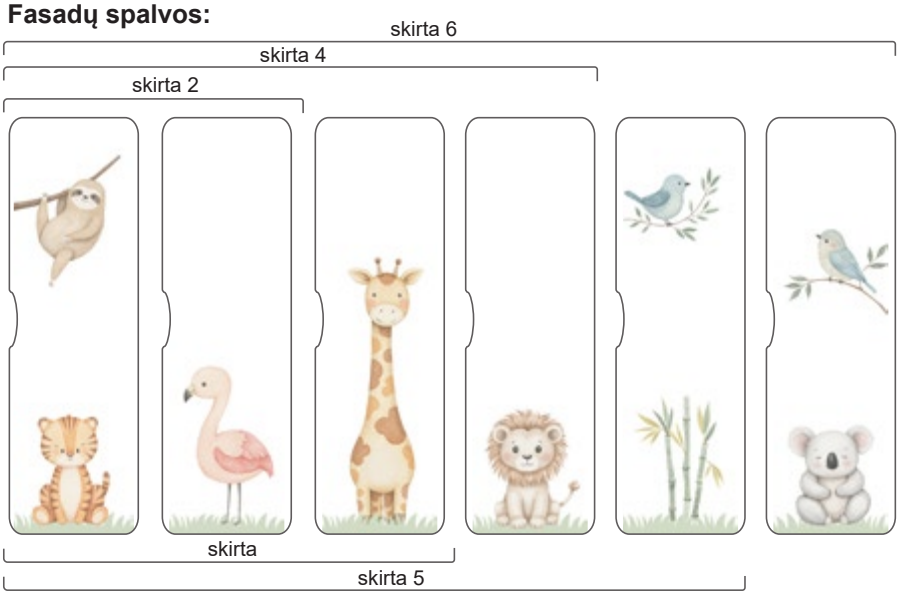

2 vietų rūbinės spintelė
Safari serija + fasadai L

P. 455 x G. 520 x A. 1350 mm
korpuso spalva / prekės kodas:

ąžuolo	5.07.25761 201 €
beržo	5.07.25762 201 €
balta	5.07.25763 201 €

dabar 190 €





3 vietų rūbinės spintelė
Safari serija + fasadai L

P. 672 x G. 520 x A. 1350 mm
korpuso spalva / prekės kodas:

ąžuolo	5.07.25764 276 €
beržo	5.07.25765 276 €
balta	5.07.25766 276 €

dabar 262 €





4 vietų rūbinės spintelė
Safari serija + fasadai L

P. 890 x G. 520 x A. 1350 mm
korpuso spalva / prekės kodas:

ąžuolo	5.07.25767 352 €
beržo	5.07.25768 352 €
balta	5.07.25769 352 €

dabar 334 €





5 vietų rūbinės spintelė
Safari serija + fasadai L

P. 1108 x G. 520 x A. 1350 mm
korpuso spalva / prekės kodas:

ąžuolo	5.07.25770 427 €
beržo	5.07.25771 427 €
balta	5.07.25772 427 €

dabar 405 €

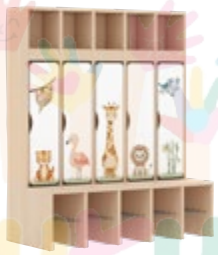



6 vietų rūbinės spintelė
Safari serija + fasadai L

P. 1326 x G. 520 x A. 1350 mm
korpuso spalva / prekės kodas:

ąžuolo	5.07.25773 503 €
beržo	5.07.25774 503 €
balta	5.07.25775 503 €

dabar 477 €





EDUKUOTI.LT





2 vietų rūbinės spintelė
Safari serija + fasadai S ir L
P. 455 x G. 520 x A. 1350 mm
korpuso spalva / prekės kodas:

ąžuolo	5.07.25776 206,42 €
beržo	5.07.25777 206,42 €
balta	5.07.25778 206,42 €

dabar 196 €



3 vietų rūbinės spintelė
Safari serija + fasadai S ir L
P. 672 x G. 520 x A. 1350 mm
korpuso spalva / prekės kodas:

ąžuolo	5.07.25779 286,95 €
beržo	5.07.25780 286,95 €
balta	5.07.25781 286,95 €

dabar 272 €



4 vietų rūbinės spintelė
Safari serija + fasadai S ir L
P. 890 x G. 520 x A. 1350 mm
korpuso spalva / prekės kodas:

ąžuolo	5.07.25782 367,48 €
beržo	5.07.25783 367,48 €
balta	5.07.25784 367,48 €

dabar 349 €



5 vietų rūbinės spintelė
Safari serija + fasadai S ir L
P. 1108 x G. 520 x A. 1350 mm
korpuso spalva / prekės kodas:

ąžuolo	5.07.25785 448,01 €
beržo	5.07.25786 448,01 €
balta	5.07.25787 448,01 €

dabar 425 €



6 vietų rūbinės spintelė
Safari serija + fasadai S ir L
P. 1326 x G. 520 x A. 1350 mm
korpuso spalva / prekės kodas:

ąžuolo	5.07.25788 567 €
beržo	5.07.25789 567 €
balta	5.07.25790 567 €

dabar 538 €



darželio rūbinės baldai

Safari serija

2 vietų rūbinės spintelė
Safari serija + fasadai XL

P. 455 x G. 520 x A. 1350 mm
korpuso spalva / prekės kodas:

ąžuolo	5.07.25791 216 €
beržo	5.07.25792 216 €
balta	5.07.25793 216 €

dabar 205 €



3 vietų rūbinės spintelė
Safari serija + fasadai XL

P. 672 x G. 520 x A. 1350 mm
korpuso spalva / prekės kodas:

ąžuolo	5.07.25794 299 €
beržo	5.07.25795 299 €
balta	5.07.25796 299 €

dabar 284 €



4 vietų rūbinės spintelė
Safari serija + fasadai XL

P. 890 x G. 520 x A. 1350 mm
korpuso spalva / prekės kodas:

ąžuolo	5.07.25797 382 €
beržo	5.07.25798 382 €
balta	5.07.25799 382 €

dabar 362 €



5 vietų rūbinės spintelė
Safari serija + fasadai XL

P. 1108 x G. 520 x A. 1350 mm
korpuso spalva / prekės kodas:

ąžuolo	5.07.25800 465 €
beržo	5.07.25801 465 €
balta	5.07.25802 465 €

dabar 441 €



6 vietų rūbinės spintelė
Safari serija + fasadai XL

P. 1326 x G. 520 x A. 1350 mm
korpuso spalva / prekės kodas:

ąžuolo	5.07.25803 548 €
beržo	5.07.25804 548 €
balta	5.07.25805 548 €

dabar 520 €



DUKUOTI.LT







Suoliukas be čiužinio

W. 1040 x D. 515 x H. 280

korpuso spalva	prekės kodas
ąžuolo	5.01.26121 170 €
beržo	5.01.26122 170 €
balta	5.01.26123 170 €

dabar 161 €



Suoliukas su čiužiniu MD03

W. 1040 x D. 515 x H. 280

korpuso spalva	prekės kodas
ąžuolo	5.01.26052 170 €
beržo	5.01.26057 170 €
balta	5.01.26062 170 €

dabar 161 €



Suoliukas su čiužiniu MD23

W. 1040 x D. 515 x H. 280

korpuso spalva	prekės kodas
ąžuolo	5.01.26053 170 €
beržo	5.01.26058 170 €
balta	5.01.26063 170 €

dabar 161 €



Suoliukas su čiužiniu MD26

W. 1040 x D. 515 x H. 280

korpuso spalva	prekės kodas
ąžuolo	5.01.26054 170 €
beržo	5.01.26059 170 €
balta	5.01.26064 170 €

dabar 161 €



Suoliukas su čiužiniu MD36

W. 1040 x D. 515 x H. 280

korpuso spalva	prekės kodas
ąžuolo	5.01.26055 170 €
beržo	5.01.26060 170 €
balta	5.01.26065 170 €

dabar 161 €



Suoliukas su čiužiniu MD38

W. 1040 x D. 515 x H. 280

korpuso spalva	prekės kodas
ąžuolo	5.01.26056 170 €
beržo	5.01.26061 170 €
balta	5.01.26066 170 €

dabar 161 €